令和3年度　全国高等学校総合体育大会フェンシング競技

男子学校対抗

技術委員署名　大槻

順位	学校名
1位	立教新座
2位	東亜学園
3位	慶應湘南藤沢
3位	龍谷大平安

都道府県	学校名	No.
(愛知)	愛工大名電	(1)
(徳島)	城ノ内	(2)
(新潟)	新潟	(3)
(佐賀)	佐賀商業	(4)
(青森)	田名部	(5)
(兵庫)	星陵	(6)
(大分)	大分豊府	(7)
(山梨)	甲斐清和	(8)
(岡山)	岡山大安寺	(9)
(長野)	伊那北	(10)
(神奈川)	慶應湘南藤沢	(11)
(岩手)	一関第二	(12)
(静岡)	東海大翔洋	(13)
(滋賀)	玉川	(14)
(福井)	武生商業商工	(15)
(高知)	高知小津	(16)
(福島)	川俣	(17)
(鹿児島)	鹿児島南	(18)
(宮城)	仙台城南	(19)
(和歌山)	和歌山北	(20)
(茨城)	水戸葵陵	(21)
(沖縄)	沖縄工業	(22)
(山口)	岩国工業	(23)
(東京)	東亜学園	(24)
(岐阜)	大垣南	(25)
(北海道)	札幌光星	(26)
(栃木)	栃木商業	(27)
(熊本)	翔陽	(28)
(奈良)	奈良朱雀商工	(29)
(京都)	龍谷大平安	(30)
(鳥取)	鳥取工業	(31)
(群馬)	沼田	(32)
(愛媛)	三島	(33)
(富山)	富山西	(34)
(秋田)	秋田北鷹	(35)
(福岡)	玄界	(36)
(石川)	松任	(37)
(香川)	高松北	(38)
(山形)	米沢中央	(39)
(三重)	海星	(40)
(島根)	安来	(41)
(福井)	北陸	(42)
(大阪)	清風	(43)
(長崎)	諫早商業	(44)
(広島)	神辺旭	(45)
(千葉)	東葛飾	(46)
(宮崎)	宮崎南	(47)
(埼玉)	立教新座	(48)

試合	対戦	勝者
1	城ノ内 V － 新潟 2	城ノ内
2	佐賀商業 1 － 田名部 V	田名部
3	甲斐清和 1 － 岡山大安寺 V	岡山大安寺
4	伊那北 1 － 慶應湘南藤沢 V	慶應湘南藤沢
5	玉川 － 武生商業商工 V	武生商業商工
6	高知小津 V － 川俣 0	高知小津
7	和歌山北 3 － 水戸葵陵 V	水戸葵陵
8	沖縄工業 0 － 岩国工業 V	岩国工業
9	札幌光星 V － 栃木商業 3	札幌光星
10	翔陽 V － 奈良朱雀商工 0	翔陽
11	沼田 V － 三島 0	沼田
12	富山西 1 － 秋田北鷹 V	秋田北鷹
13	高松北 V － 米沢中央 0	高松北
14	海星 0 － 安来 V	安来
15	諫早商業 V － 神辺旭 0	諫早商業
16	東葛飾 V － 宮崎南 4	東葛飾
17	愛工大名電 V － 城ノ内 0	愛工大名電
18	田名部 V － 星陵 0	田名部
19	大分豊府 V － 岡山大安寺 4	大分豊府
20	慶應湘南藤沢 V － 一関第二 0	慶應湘南藤沢
21	東海大翔洋 V － 武生商業商工 0	東海大翔洋
22	高知小津 2 － 鹿児島南 V	鹿児島南
23	仙台城南 4 － 水戸葵陵 V	水戸葵陵
24	岩国工業 0 － 東亜学園 V	東亜学園
25	大垣南 V － 札幌光星 1	大垣南
26	翔陽 0 － 龍谷大平安 V	龍谷大平安
27	鳥取工業 1 － 沼田 V	沼田
28	秋田北鷹 V － 玄界 0	秋田北鷹
29	松任 0 － 高松北 V	高松北
30	安来 V － 北陸 3	安来
31	清風 V － 諫早商業 3	清風
32	東葛飾 0 － 立教新座 V	立教新座
33	愛工大名電 V － 田名部 0	愛工大名電
34	大分豊府 1 － 慶應湘南藤沢 V	慶應湘南藤沢
35	東海大翔洋 1 － 鹿児島南 V	鹿児島南
36	水戸葵陵 2 － 東亜学園 V	東亜学園
37	大垣南 3 － 龍谷大平安 V	龍谷大平安
38	沼田 V － 秋田北鷹 3	沼田
39	高松北 2 － 安来 V	安来
40	清風 1 － 立教新座 V	立教新座
41	愛工大名電 4 － 慶應湘南藤沢 V	慶應湘南藤沢
42	鹿児島南 4 － 東亜学園 V	東亜学園
43	龍谷大平安 V － 沼田 2	龍谷大平安
44	安来 1 － 立教新座 V	立教新座
45	慶應湘南藤沢 1 － 東亜学園 V	東亜学園
46	龍谷大平安 4 － 立教新座 V	立教新座
47	東亜学園 1 － 立教新座 V	立教新座

令和3年度　全国高等学校総合体育大会フェンシング競技

女子学校対抗

技術委員署名　大槻

都道府県	学校名	番号
京都	乙訓	(1)
長崎	諫早商業	(2)
群馬	沼田女子	(3)
宮城	気仙沼	(4)
埼玉	埼玉栄	(5)
静岡	沼津西	(6)
長野	伊那北	(7)
愛媛	三島	(8)
大分	大分豊府	(9)
岩手	一関第二	(10)
島根	安来	(11)
山口	岩国工業	(12)
栃木	栃木商業	(13)
香川	高松北	(14)
三重	鳥羽	(15)
福井	北陸	(16)
神奈川	法政第二	(17)
青森	田名部	(18)
兵庫	星陵	(19)
石川	金沢西	(20)
宮崎	宮崎南	(21)
和歌山	和歌山北	(22)
岐阜	羽島北	(23)
富山	水橋富山北部	(24)
大阪	上宮	(25)
山梨	甲陵	(26)
北海道	札幌大谷	(27)
熊本	翔陽	(28)
東京	東亜学園	(29)
新潟	新潟	(30)
福岡	玄界	(31)
山形	米沢興譲館	(32)
岡山	岡山大安寺	(33)
鳥取	鳥取工業	(34)
滋賀	石山	(35)
佐賀	佐賀商業	(36)
鹿児島	鹿児島南	(37)
茨城	水戸女子	(38)
広島	神辺旭	(39)
千葉	検見川	(40)
秋田	秋田北鷹	(41)
福井	武生商業商工	(42)
徳島	城ノ内	(43)
愛知	愛工大名電	(44)

試合	対戦	勝者
1	諫早商業 2 − 沼田女子 V	沼田女子
2	伊那北 V − 三島 3	伊那北
3	大分豊府 V − 一関第二 3	大分豊府
4	栃木商業 2 − 高松北 V	高松北
5	鳥羽 V − 北陸 1	鳥羽
6	金沢西 1 − 宮崎南 V	宮崎南
7	水橋富山北部 V − 上宮 4	水橋富山北部
8	東亜学園 V − 新潟 0	東亜学園
9	玄界 V − 米沢興譲館 2	玄界
10	石山 3 − 佐賀商業 V	佐賀商業
11	鹿児島南 V − 水戸女子 1	鹿児島南
12	武生商業商工 V − 城ノ内 2	武生商業商工
13	乙訓 V − 沼田女子 0	乙訓
14	気仙沼 V − 埼玉栄 0	気仙沼
15	沼津西 2 − 伊那北 V	伊那北
16	大分豊府 4 − 安来 V	安来
17	岩国工業 1 − 高松北 V	高松北
18	鳥羽 2 − 法政第二 V	法政第二
19	田名部 V − 星陵 0	田名部
20	宮崎南 2 − 和歌山北 V	和歌山北
21	羽島北 V − 水橋富山北部 3	羽島北
22	甲陵 0 − 札幌大谷 V	札幌大谷
23	翔陽 2 − 東亜学園 V	東亜学園
24	玄界 V − 岡山大安寺 2	玄界
25	鳥取工業 3 − 佐賀商業 V	佐賀商業
26	鹿児島南 V − 神辺旭 0	鹿児島南
27	検見川 1 − 秋田北鷹 V	秋田北鷹
28	武生商業商工 2 − 愛工大名電 V	愛工大名電
29	乙訓 V − 気仙沼 1	乙訓
30	伊那北 2 − 安来 V	安来
31	高松北 2 − 法政第二 V	法政第二
32	田名部 V − 和歌山北 3	田名部
33	羽島北 V − 札幌大谷 0	羽島北
34	東亜学園 V − 玄界 1	東亜学園
35	佐賀商業 1 − 鹿児島南 V	鹿児島南
36	秋田北鷹 2 − 愛工大名電 V	愛工大名電
37	乙訓 V − 安来 0	乙訓
38	法政第二 V − 田名部 2	法政第二
39	羽島北 0 − 東亜学園 V	東亜学園
40	鹿児島南 2 − 愛工大名電 V	愛工大名電
41	乙訓 V − 法政第二 3	乙訓
42	東亜学園 V − 愛工大名電 1	東亜学園
43	乙訓 V − 東亜学園 4	乙訓

順位	学校名
1位	乙訓
2位	東亜学園
3位	法政第二
3位	愛工大名電

令和3年度　全国高等学校総合体育大会フェンシング競技

男子個人対抗フルーレ

（予選プール）

技術委員署名

P No.	都道府県	学校名	氏名	No.	1	2	3	4	5	6	試合 M	勝数 V	勝率 V/M	突数 TD	被突 TR	突数率 TD/TR	突率 TD/M
1	大分	大分豊府	川邉太郎	1		3	0	V5	V5	4	5	2	0.400	17	16	1.063	3.400
	福島	川俣	髙木夢生	2	V5		0	V5	0	4	5	2	0.400	14	20	0.700	2.800
	京都	龍谷大平安	飯村一輝	3	V5	V5		V5	V5	V5	5	5	1.000	25	1	25.000	5.000
	徳島	城ノ内	多田弘之介	4	0	2	0		3	1	5	0	0.000	6	25	0.240	1.200
	新潟	東京学館新潟	深見遼星	5	1	V5	0	V5		0	5	2	0.400	11	18	0.611	2.200
	愛知	愛工大名電	杉浦敬祐	6	V5	V5	1	V5	V5		5	4	0.800	21	14	1.500	4.200
2	宮城	仙台城南	米倉尚輝	1		0	3	V5	4	V5	5	2	0.400	17	17	1.000	3.400
	岐阜	大垣南	福田亮介	2	V5		V5	V5	V5	4	5	4	0.800	24	7	3.429	4.800
	京都	龍谷大平安	菊元雪	3	V5	1		V5	V5	4	5	3	0.600	20	14	1.429	4.000
	北海道	札幌光星	津田颯	4	0	1	0		2	0	5	0	0.000	3	25	0.120	0.600
	佐賀	佐賀商業	松本滉希	5	V5	0	1	V5		1	5	2	0.400	12	21	0.571	2.400
	埼玉	立教新座	増田光	6	2	V5	V5	V5	V5		5	4	0.800	22	14	1.571	4.400
3	三重	海星	伊藤遼貴	1		4	3	3	1	2	5	0	0.000	13	25	0.520	2.600
	岩手	一関第二	福田悠雅	2	V5		3	V5	1	V5	5	3	0.600	19	19	1.000	3.800
	和歌山	和歌山東	山本瑛未瑠	3	V5	V5		V5	2	V5	5	4	0.800	22	16	1.375	4.400
	群馬	沼田	小林塁	4	V5	1	1		0	1	5	1	0.200	8	23	0.348	1.600
	鹿児島	鹿児島南	鎌田晃成	5	V5	V5	V5	V5		V5	5	5	1.000	25	4	6.250	5.000
	富山	福岡	篠田真吾	6	V5	4	4	V5	0		5	2	0.400	18	18	1.000	3.600
4																	
5	福岡	福岡魁誠	大河内樹介	1		1	V5	V5	3		4	2	0.500	14	16	0.875	3.500
	愛媛	三島	藤田拓己	2	V5		3	1	4		4	1	0.250	13	16	0.813	3.250
	兵庫	星陵	菅凌輔	3	3	V5		V5	V5		4	3	0.750	18	10	1.800	4.500
	栃木	栃木商業	上岡聖名	4	3	V5	1		V5		4	2	0.500	14	13	1.077	3.500
	新潟	東京学館新潟	髙野留聖	5	V5	V5	1	2			4	2	0.500	13	17	0.765	3.250
6	島根	安来	川井誠司	1		V5	4	V5	4		4	2	0.500	18	11	1.636	4.500
	宮崎	宮崎南	黒木優	2	0		1	1	3		4	0	0.000	5	20	0.250	1.250
	富山	富山西	藤野正真	3	V5	V5		V5	V5		4	4	1.000	20	7	2.857	5.000
	大阪	清風	勝部拳	4	1	V5	1		1		4	1	0.250	8	16	0.500	2.000
	神奈川	慶應湘南藤沢	小西航路	5	V5	V5	1	V5			4	3	0.750	16	13	1.231	4.000
7	神奈川	YIS	ロレンツォーニ ダビデ凌河	1		V5	V5	V5	V5		4	4	1.000	20	8	2.500	5.000
	石川	金沢西	和住壮馬	2	0		4	V5	1		4	1	0.250	10	16	0.625	2.500
	熊本	翔陽	山口翔大	3	3	V5		V5	2		4	2	0.500	15	17	0.882	3.750
	北海道	札幌光星	水牧拓夢	4	2	1	3		2		4	0	0.000	8	20	0.400	2.000
	大阪	清風	安田和真	5	3	V5	V5	V5			4	3	0.750	18	10	1.800	4.500
8	愛知	愛工大名電	河村一摩	1		V5	V5	V5	V5		4	4	1.000	20	2	10.000	5.000
	福島	川俣	渡部侑磨	2	0		0	V5	2		4	1	0.250	7	17	0.412	1.750
	和歌山	和歌山北	森田浩彰	3	0	V5		V5	V5		4	3	0.750	15	5	3.000	3.750
	山梨	甲陵	西牟田広大	4	0	2	0		0		4	0	0.000	2	20	0.100	0.500
	長野	箕輪進修	中村駿太	5	2	V5	0	V5			4	2	0.500	12	12	1.000	3.000
9	岐阜	岐阜各務野	石橋廉大	1		V5	1	V5	4		4	2	0.500	15	12	1.250	3.750
	石川	松任	木下蒼汰	2	1		2	1	1		4	0	0.000	5	20	0.250	1.250
	福岡	玄界	佐藤望有	3	V5	V5		1	3		4	2	0.500	14	13	1.077	3.500
	茨城	水戸葵陵	庄司光太朗	4	1	V5	V5		4		4	2	0.500	15	12	1.250	3.750
	山口	岩国工業	上村明武	5	V5	V5	V5	V5			4	4	1.000	20	12	1.667	5.000

令和3年度　全国高等学校総合体育大会フェンシング競技

男子個人対抗フルーレ

（予選プール）

技術委員署名　笹田

P No.	都道府県	学校名	氏名	No.	1	2	3	4	5	6	試合 M	勝数 V	勝率 V/M	突数 TD	被突 TR	突数率 TD/TR	突率 TD/M
10	広島	神辺旭	谷口健心	1		2	3	2	0	1	5	0	0.000	8	25	0.320	1.600
	高知	高知小津	尾﨑史龍	2	V5		4	2	1	0	5	1	0.200	12	22	0.545	2.400
	長崎	諫早	松浦啓樹	3	V5	V5		0	2	0	5	2	0.400	12	22	0.545	2.400
	山形	米沢興譲館	峯田大空	4	V5	V5	V5		V5	0	5	4	0.800	20	13	1.538	4.000
	福井	北陸	松山拓未	5	V5	V5	V5	4		V5	5	4	0.800	24	10	2.400	4.800
	山梨	甲斐清和	石川凌雅	6	V5	V5	V5	V5	2		5	4	0.800	22	6	3.667	4.400
11	鹿児島	鹿児島南	岡村怜音	1		V5	V5	V5	V5		4	4	1.000	20	5	4.000	5.000
	千葉	国府台	黒澤塁	2	0		V5	V5	V5		4	3	0.750	15	11	1.364	3.750
	宮城	気仙沼	川村海以	3	4	4		V5	V5		4	2	0.500	18	11	1.636	4.500
	広島	神辺旭	楠一輝	4	0	2	1		2		4	0	0.000	5	20	0.250	1.250
	愛媛	三島	大西琳久	5	1	0	0	V5			4	1	0.250	6	17	0.353	1.500
12	静岡	田方農業	大竹智也	1		0	V5	3	1		4	1	0.250	9	19	0.474	2.250
	栃木	宇都宮南	土澤悠貴	2	V5		V5	2	2		4	2	0.500	14	10	1.400	3.500
	鳥取	鳥取東	竹田大起	3	4	0		2	0		4	0	0.000	6	20	0.300	1.500
	長野	伊那北	保科幸作	4	V5	V5	V5		V5		4	4	1.000	20	9	2.222	5.000
	大分	大分豊府	島﨑偉生	5	V5	V5	V5	2			4	3	0.750	17	8	2.125	4.250
13	東京	東亜学園	磯部晴貴	1		V5	V5	4	V5		4	3	0.750	19	11	1.727	4.750
	島根	松江工業	椿樂	2	4		V5	0	V5		4	2	0.500	14	14	1.000	3.500
	青森	田名部	安倍剛志	3	1	4		3	V5		4	1	0.250	13	16	0.813	3.250
	香川	高松北	石橋臣都	4	V5	V5	V5		V5		4	4	1.000	20	7	2.857	5.000
	沖縄	沖縄工業	玉城琉雅	5	1	0	1	0			4	0	0.000	2	20	0.100	0.500
14	埼玉	立教新座	橋本祥英	1		V5	V5	V5	V5		4	4	1.000	20	6	3.333	5.000
	沖縄	沖縄工業	上江洲優人	2	0		0	0	0		4	0	0.000	0	20	0.000	0.000
	鳥取	鳥取工業	田中悠太	3	0	V5		3	1		4	1	0.250	9	15	0.600	2.250
	秋田	秋田北鷹	森祐偉	4	4	V5	V5		1		4	2	0.500	15	13	1.154	3.750
	香川	高松北	大前篤史	5	2	V5	V5	V5			4	3	0.750	17	7	2.429	4.250
15	福井	北陸	脇本夢	1		V5	3	2	V5		4	2	0.500	15	12	1.250	3.750
	千葉	検見川	今井銀士	2	0		0	2	V5		4	1	0.250	7	18	0.389	1.750
	山口	岩国工業	杉岡瑞基	3	V5	V5		V5	V5		4	4	1.000	20	5	4.000	5.000
	青森	田名部	山田拓武	4	V4	V5	1		V4		4	3	0.750	14	12	1.167	3.500
	静岡	沼津西	関谷拓実	5	3	3	1	3			4	0	0.000	10	19	0.526	2.500
16	宮崎	鵬翔	猪本築玖	1		2	V5	0	2		4	1	0.250	9	17	0.529	2.250
	茨城	水戸葵陵	見目宏介	2	V5		V5	V5	4		4	3	0.750	19	10	1.900	4.750
	山形	山形東	庄司圭佑	3	2	1		1	V5		4	1	0.250	9	19	0.474	2.250
	岡山	岡山大安寺	竹内隆晟	4	V5	2	V5		V5		4	3	0.750	17	6	2.833	4.250
	高知	高知小津	尾﨑勇飛	5	V5	V5	4	0			4	2	0.500	14	16	0.875	3.500
17	三重	伊勢	江崎蒼一朗	1		V5	V5	4	1		4	2	0.500	15	14	1.071	3.750
	岩手	一関第二	菅原玲央斗	2	0		V4	0	1		4	1	0.250	5	18	0.278	1.250
	岡山	岡山大安寺	森安昭仁	3	4	3		0	2		4	0	0.000	9	19	0.474	2.250
	東京	自由ヶ丘学園	三浦知哉	4	V5	V5	V5		V5		4	4	1.000	20	6	3.333	5.000
	佐賀	佐賀西	澤野爽芯	5	V5	V5	V5	2			4	3	0.750	17	9	1.889	4.250
18	兵庫	星陵	蒔田海里	1		1	V5	0	4		4	1	0.250	10	16	0.625	2.500
	熊本	開新	関本祐大	2	V5		V5	V5	V5		4	4	1.000	20	7	2.857	5.000
	徳島	徳島文理	林正太郎	3	1	2		0	1		4	0	0.000	4	20	0.200	1.000
	群馬	沼田	峰岸佳吾	4	V5	3	V5		V5		4	3	0.750	18	9	2.000	4.500
	秋田	秋田北鷹	菅原陸	5	V5	1	V5	4			4	2	0.500	15	15	1.000	3.750

令和3年度　全国高等学校総合体育大会フェンシング競技

男子個人対抗フルーレ

（シード順位表）

技術委員署名

P No.	都道府県	学校名	氏名	試合 M	勝数 V	勝率 V/M	突数 TD	被突 TR	突数率 TD/TR	突率 TD/M	シード順位
1	京都	龍谷大平安	飯村一輝	5	5	1.000	25	1	25.000	5.000	1
8	愛知	愛工大名電	河村一摩	4	4	1.000	20	2	10.000	5.000	2
3	鹿児島	鹿児島南	鎌田晃成	5	5	1.000	25	4	6.250	5.000	3
11	鹿児島	鹿児島南	岡村怜音	4	4	1.000	20	5	4.000	5.000	4
15	山口	岩国工業	杉岡瑞基	4	4	1.000	20	5	4.000	5.000	5
17	東京	自由ヶ丘学園	三浦知哉	4	4	1.000	20	6	3.333	5.000	6
14	埼玉	立教新座	橋本祥英	4	4	1.000	20	6	3.333	5.000	7
18	熊本	開新	関本祐大	4	4	1.000	20	7	2.857	5.000	8
6	富山	富山西	藤野正真	4	4	1.000	20	7	2.857	5.000	9
13	香川	高松北	石橋臣都	4	4	1.000	20	7	2.857	5.000	10
7	神奈川	YIS	ロレンツォーニダビデ凌河	4	4	1.000	20	8	2.500	5.000	11
12	長野	伊那北	保科幸作	4	4	1.000	20	9	2.222	5.000	12
9	山口	岩国工業	上村明武	4	4	1.000	20	12	1.667	5.000	13
10	山梨	甲斐清和	石川凌雅	5	4	0.800	22	6	3.667	4.400	14
2	岐阜	大垣南	福田亮介	5	4	0.800	24	7	3.429	4.800	15
10	福井	北陸	松山拓未	5	4	0.800	24	10	2.400	4.800	16
2	埼玉	立教新座	増田光	5	4	0.800	22	14	1.571	4.400	17
10	山形	米沢興譲館	峯田大空	5	4	0.800	20	13	1.538	4.000	18
1	愛知	愛工大名電	杉浦敬祐	5	4	0.800	21	14	1.500	4.200	19
3	和歌山	和歌山東	山本瑛未瑠	5	4	0.800	22	16	1.375	4.400	20
8	和歌山	和歌山北	森田浩彰	4	3	0.750	15	5	3.000	3.750	21
16	岡山	岡山大安寺	竹内隆晟	4	3	0.750	17	6	2.833	4.250	22
14	香川	高松北	大前篤史	4	3	0.750	17	7	2.429	4.250	23
12	大分	大分豊府	島﨑偉生	4	3	0.750	17	8	2.125	4.250	24
18	群馬	沼田	峰岸佳吾	4	3	0.750	18	9	2.000	4.500	25
16	茨城	水戸葵陵	見目宏介	4	3	0.750	19	10	1.900	4.750	26
17	佐賀	佐賀西	澤野爽芯	4	3	0.750	17	9	1.889	4.250	27
7	大阪	清風	安田和真	4	3	0.750	18	10	1.800	4.500	28
5	兵庫	星陵	菅凌輔	4	3	0.750	18	10	1.800	4.500	29
13	東京	東亜学園	磯部晴貴	4	3	0.750	19	11	1.727	4.750	30
11	千葉	国府台	黒澤塁	4	3	0.750	15	11	1.364	3.750	31
6	神奈川	慶應湘南藤沢	小西航路	4	3	0.750	16	13	1.231	4.000	32
15	青森	田名部	山田拓武	4	3	0.750	14	12	1.167	3.500	33
2	京都	龍谷大平安	菊元雪	5	3	0.600	20	14	1.429	4.000	34
3	岩手	一関第二	福田悠雅	5	3	0.600	19	19	1.000	3.800	35
6	島根	安来	川井誠司	4	2	0.500	18	11	1.636	4.500	36
11	宮城	気仙沼	川村海以	4	2	0.500	18	11	1.636	4.500	37
12	栃木	宇都宮南	土澤悠貴	4	2	0.500	14	10	1.400	3.500	38

令和3年度　全国高等学校総合体育大会フェンシング競技

男子個人対抗フルーレ

（シード順位表）

技術委員署名

P No.	都道府県	学校名	氏名	試合 M	勝数 V	勝率 V/M	突数 TD	被突 TR	突数率 TD/TR	突率 TD/M	シード順位
15	福井	北陸	脇本夢	4	2	0.500	15	12	1.250	3.750	39
9	茨城	水戸葵陵	庄司光太朗	4	2	0.500	15	12	1.250	3.750	40
9	岐阜	岐阜各務野	石橋廉大	4	2	0.500	15	12	1.250	3.750	41
14	秋田	秋田北鷹	森祐偉	4	2	0.500	15	13	1.154	3.750	42
9	福岡	玄界	佐藤望有	4	2	0.500	14	13	1.077	3.500	43
5	栃木	栃木商業	上岡聖名	4	2	0.500	14	13	1.077	3.500	44
17	三重	伊勢	江崎蒼一朗	4	2	0.500	15	14	1.071	3.750	45
18	秋田	秋田北鷹	菅原陸	4	2	0.500	15	15	1.000	3.750	46
13	島根	松江工業	椿樂	4	2	0.500	14	14	1.000	3.500	47
8	長野	箕輪進修	中村駿太	4	2	0.500	12	12	1.000	3.000	48
7	熊本	翔陽	山口翔大	4	2	0.500	15	17	0.882	3.750	49
16	高知	高知小津	尾﨑勇飛	4	2	0.500	14	16	0.875	3.500	50
5	福岡	福岡魁誠	大河内樹介	4	2	0.500	14	16	0.875	3.500	51
5	新潟	東京学館新潟	高野留聖	4	2	0.500	13	17	0.765	3.250	52
1	大分	大分豊府	川邉太郎	5	2	0.400	17	16	1.063	3.400	53
3	富山	福岡	篠田真吾	5	2	0.400	18	18	1.000	3.600	54
2	宮城	仙台城南	米倉尚輝	5	2	0.400	17	17	1.000	3.400	55
1	福島	川俣	髙木夢生	5	2	0.400	14	20	0.700	2.800	56
1	新潟	東京学館新潟	深見遼星	5	2	0.400	11	18	0.611	2.200	57
2	佐賀	佐賀商業	松本滉希	5	2	0.400	12	21	0.571	2.400	58
10	長崎	諫早	松浦啓樹	5	2	0.400	12	22	0.545	2.400	59
13	青森	田名部	安倍剛志	4	1	0.250	13	16	0.813	3.250	60
5	愛媛	三島	藤田拓己	4	1	0.250	13	16	0.813	3.250	61
18	兵庫	星陵	蒔田海里	4	1	0.250	10	16	0.625	2.500	62
7	石川	金沢西	和住壮馬	4	1	0.250	10	16	0.625	2.500	63
14	鳥取	鳥取工業	田中悠太	4	1	0.250	9	15	0.600	2.250	64
16	宮崎	鵬翔	猪本築玖	4	1	0.250	9	17	0.529	2.250	65
6	大阪	清風	勝部拳	4	1	0.250	8	16	0.500	2.000	66
12	静岡	田方農業	大竹智也	4	1	0.250	9	19	0.474	2.250	67
16	山形	山形東	庄司圭佑	4	1	0.250	9	19	0.474	2.250	67
8	福島	川俣	渡部侑磨	4	1	0.250	7	17	0.412	1.750	69
15	千葉	検見川	今井銀士	4	1	0.250	7	18	0.389	1.750	70
11	愛媛	三島	大西琳久	4	1	0.250	6	17	0.353	1.500	71
17	岩手	一関第二	菅原玲央斗	4	1	0.250	5	18	0.278	1.250	72
10	高知	高知小津	尾﨑史龍	5	1	0.200	12	22	0.545	2.400	73
3	群馬	沼田	小林墨	5	1	0.200	8	23	0.348	1.600	74
15	静岡	沼津西	関谷拓実	4	0	0.000	10	19	0.526	2.500	75
3	三重	海星	伊藤遼貴	5	0	0.000	13	25	0.520	2.600	76

令和3年度　全国高等学校総合体育大会フェンシング競技

男子個人対抗フルーレ

（シード順位表）

技術委員署名

P No.	都道府県	学校名	氏名	試合 M	勝数 V	勝率 V/M	突数 TD	被突 TR	突数率 TD/TR	突率 TD/M	シード順位
17	岡山	岡山大安寺	森安昭仁	4	0	0.000	9	19	0.474	2.250	77
7	北海道	札幌光星	水牧拓夢	4	0	0.000	8	20	0.400	2.000	78
10	広島	神辺旭	谷口健心	5	0	0.000	8	25	0.320	1.600	79
12	鳥取	鳥取東	竹田大起	4	0	0.000	6	20	0.300	1.500	80
6	宮崎	宮崎南	黒木優	4	0	0.000	5	20	0.250	1.250	81
9	石川	松任	木下蒼汰	4	0	0.000	5	20	0.250	1.250	81
11	広島	神辺旭	楠一輝	4	0	0.000	5	20	0.250	1.250	81
1	徳島	城ノ内	多田弘之介	5	0	0.000	6	25	0.240	1.200	84
18	徳島	徳島文理	林正太郎	4	0	0.000	4	20	0.200	1.000	85
2	北海道	札幌光星	津田颯	5	0	0.000	3	25	0.120	0.600	86
8	山梨	甲陵	西牟田広大	4	0	0.000	2	20	0.100	0.500	87
13	沖縄	沖縄工業	玉城琉雅	4	0	0.000	2	20	0.100	0.500	87
14	沖縄	沖縄工業	上江洲優人	4	0	0.000	0	20	0.000	0.000	89

令和3年度　全国高等学校総合体育大会フェンシング競技

男子個人対抗フルーレ（予選トーナメント）

技術委員署名

池田

番号	都道府県	学校名	氏名	
153	京都	龍谷大平安	飯村　一輝	(1)
163	鳥取	鳥取工業	田中　悠太	(64)
104	青森	田名部	山田　拓武	(33)
125	神奈川	慶應湘南藤沢	小西　航路	(32)
122	埼玉	立教新座	増田　光	(17)
139	長野	箕輪進修	中村　駿太	(48)
186	熊本	翔陽	山口　翔大	(49)
147	福井	北陸	松山　拓未	(16)
143	富山	富山西	藤野　正真	(9)
113	福島	川俣	高木　夢生	(56)
135	岐阜	岐阜各務野	石橋　廉大	(41)
179	大分	大分豊府	島﨑　偉生	(24)
119	群馬	沼田	峰岸　佳吾	(25)
116	茨城	水戸葵陵	庄司　光太朗	(40)
142	新潟	東京学館新潟	深見　遼星	(57)
185	熊本	開新	関本　祐大	(8)
167	山口	岩国工業	杉岡　瑞基	(5)
103	青森	田名部	安倍　剛志	(60)
111	宮城	気仙沼	川村　海以	(37)
156	大阪	清風	安田　和真	(28)
151	和歌山	和歌山北	森田　浩彰	(21)
117	栃木	栃木商業	上岡　聖名	(44)
180	大分	大分豊府	川邉　太郎	(53)
140	長野	伊那北	保科　幸作	(12)
168	山口	岩国工業	上村　明武	(13)
141	新潟	東京学館新潟	高野　留聖	(52)
138	三重	伊勢	江崎　蒼一朗	(45)
152	和歌山	和歌山東	山本　瑛未瑠	(20)
157	兵庫	星陵	菅　凌輔	(29)
165	島根	安来	川井　誠司	(36)
175	愛媛	三島	藤田　拓己	(61)
189	鹿児島	鹿児島南	岡村　怜音	(4)

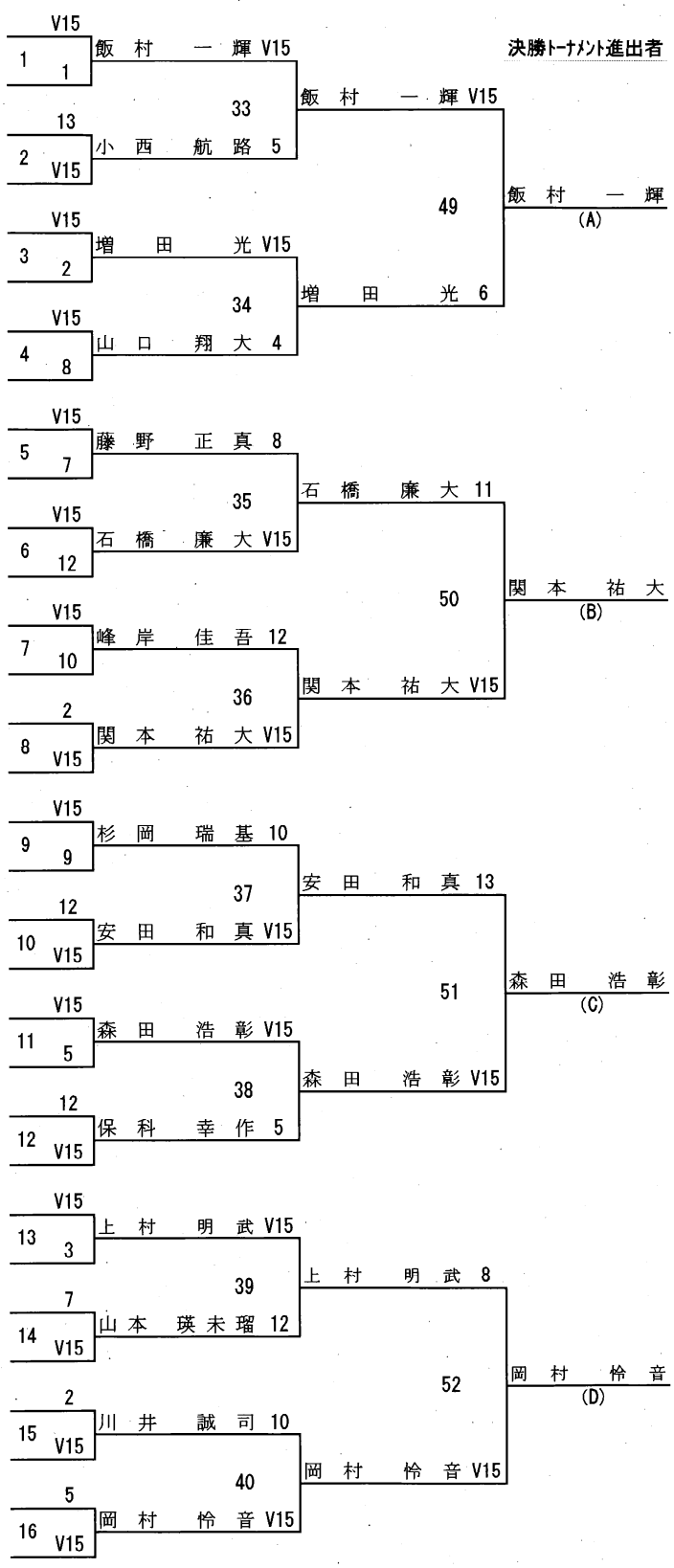

令和3年度　全国高等学校総合体育大会フェンシング競技

男子個人対抗フルーレ（予選トーナメント）

技術委員署名　池田

番号	都道府県	学校名	氏名	
190	鹿児島	鹿児島南	鎌田晃成	(3)
158	兵庫	星陵	蒔田海里	(62)
108	岩手	一関第二	福田悠雅	(35)
123	東京	東亜学園	磯部晴貴	(30)
134	愛知	愛工大名電	杉浦敬祐	(19)
105	秋田	秋田北鷹	菅原陸	(46)
177	福岡	福岡魁誠	大河内樹介	(51)
130	山梨	甲斐清和	石川凌雅	(14)
126	神奈川	YIS	ロレンツォーニ	(11)
144	富山	福岡	篠田真吾	(54)
178	福岡	玄界	佐藤望有	(43)
159	岡山	岡山大安寺	竹内隆晟	(22)
182	佐賀	佐賀西	澤野爽芯	(27)
118	栃木	宇都宮南	土澤悠貴	(38)
183	長崎	諫早	松浦啓樹	(59)
124	東京	自由ヶ丘学園	三浦知哉	(6)
121	埼玉	立教新座	橋本祥英	(7)
181	佐賀	佐賀商業	松本滉希	(58)
148	福井	北陸	脇本夢	(39)
115	茨城	水戸葵陵	見目宏介	(26)
171	香川	高松北	大前篤史	(23)
106	秋田	秋田北鷹	森祐偉	(42)
112	宮城	仙台城南	米倉尚輝	(55)
172	香川	高松北	石橋臣都	(10)
136	岐阜	大垣南	福田亮介	(15)
173	高知	高知小津	尾﨑勇飛	(50)
166	島根	松江工業	椿樂	(47)
110	山形	米沢興譲館	峯田大空	(18)
127	千葉	国府台	黒澤塁	(31)
154	京都	龍谷大平安	菊元雪	(34)
146	石川	金沢西	和住壮馬	(63)
133	愛知	愛工大名電	河村一摩	(2)

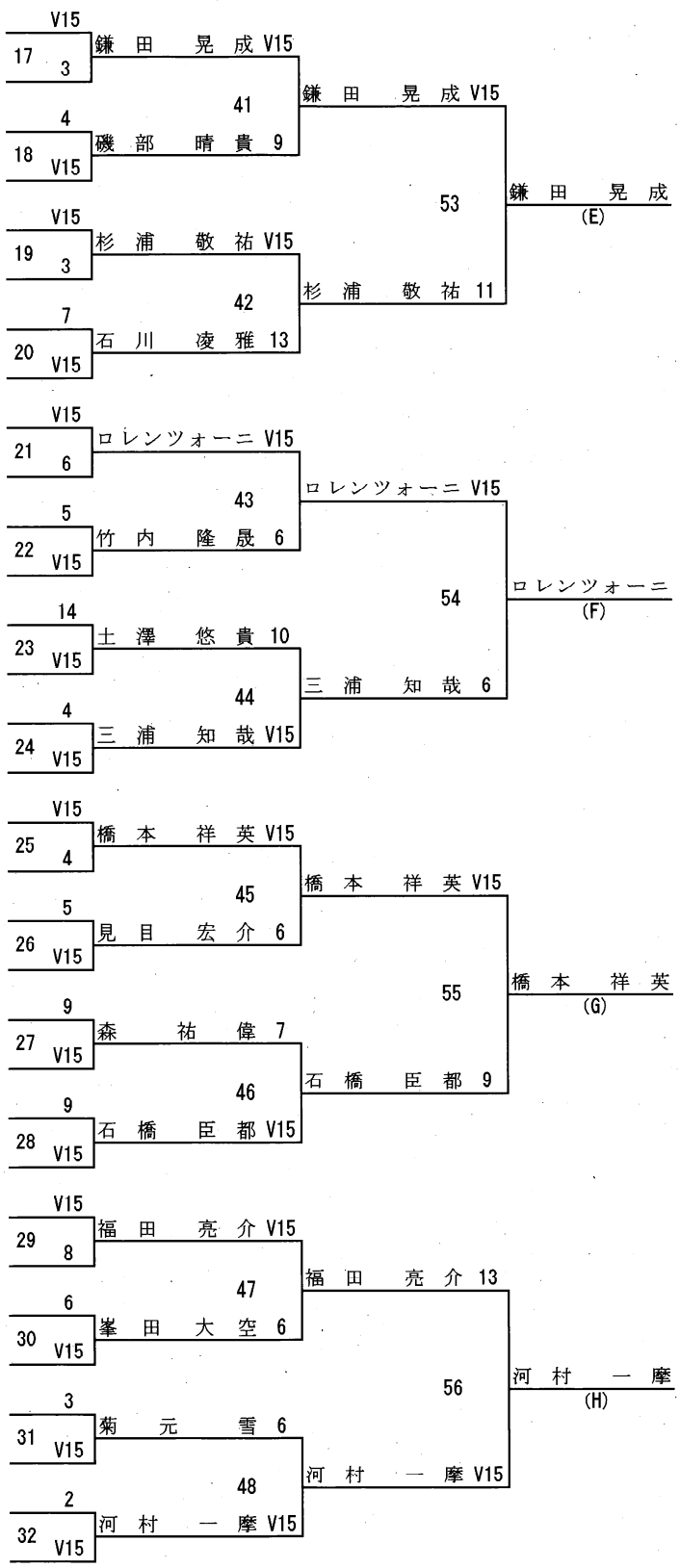

令和3年度　全国高等学校総合体育大会フェンシング競技

男子個人対抗フルーレ（決勝トーナメント）

都道府県	学校名	氏名		
京都	龍谷大平安	飯村　一輝	A	V15
熊本	開新	関本　祐大	B	3
和歌山	和歌山北	森田　浩彰	C	3
鹿児島	鹿児島南	岡村　怜音	D	V15
鹿児島	鹿児島南	鎌田　晃成	E	12
神奈川	YIS	ロレンツォーニ	F	V15
埼玉	立教新座	橋本　祥英	G	V15
愛知	愛工大名電	河村　一摩	H	9

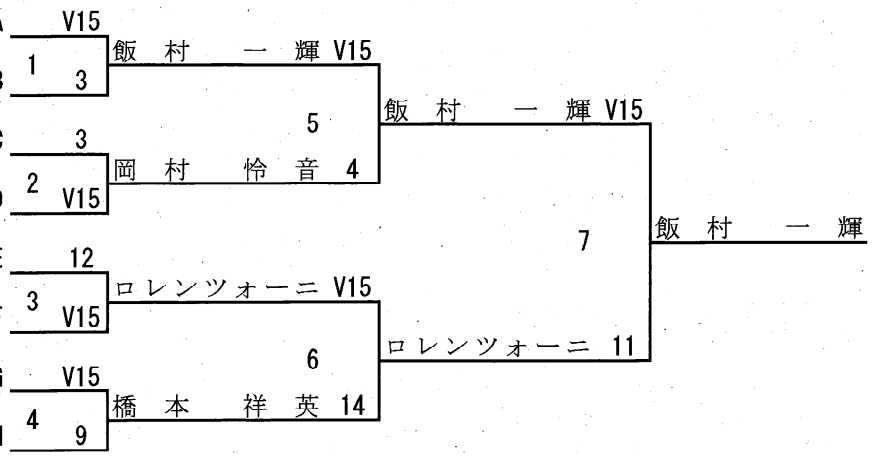

決勝トーナメント進出者

順番	ｼｰﾄﾞ	都道府県	学校名	氏名
A	1	京都	龍谷大平安	飯村　一輝
B	8	熊本	開新	関本　祐大
C	21	和歌山	和歌山北	森田　浩彰
D	4	鹿児島	鹿児島南	岡村　怜音
E	3	鹿児島	鹿児島南	鎌田　晃成
F	11	神奈川	YIS	ロレンツォーニ
G	7	埼玉	立教新座	橋本　祥英
H	2	愛知	愛工大名電	河村　一摩

最終順位

順位	都道府県	学校名	氏名
1	京都	龍谷大平安	飯村　一輝
2	神奈川	YIS	ロレンツォーニ
3	鹿児島	鹿児島南	岡村　怜音
3	埼玉	立教新座	橋本　祥英
5	愛知	愛工大名電	河村　一摩
6	鹿児島	鹿児島南	鎌田　晃成
7	熊本	開新	関本　祐大
8	和歌山	和歌山北	森田　浩彰

技術委員署名

池田

令和3年度　全国高等学校総合体育大会フェンシング競技

女子個人対抗フルーレ

（予選プール）

技術委員署名

P No.	都道府県	学校名	氏名	No.	1	2	3	4	5	6	試合 M	勝数 V	勝率 V/M	突数 TD	被突 TR	突数率 TD/TR	突率 TD/M
1	佐賀	佐賀商業	鷲崎万維	1		V5	V5	1	2		4	2	0.500	13	11	1.182	3.250
	山梨	甲斐清和	小池優亜	2	1		0	0	0		4	0	0.000	1	20	0.050	0.250
	石川	金沢西	松井こはる	3	0	V5		0	0		4	1	0.250	5	15	0.333	1.250
	京都	乙訓	竹山柚葉	4	V5	V5	V5		V5		4	4	1.000	20	2	10.000	5.000
	香川	高松北	後藤千里	5	V5	V5	V5	1			4	3	0.750	16	7	2.286	4.000
2	宮崎	宮崎南	太田朱音	1		1	V5	V4	V5		4	3	0.750	15	11	1.364	3.750
	神奈川	法政第二	貫井由羅	2	V5		V5	V5	V5		4	4	1.000	20	1	20.000	5.000
	大阪	関西大第一	山根瑠花	3	1	0		0	1		4	0	0.000	2	20	0.100	0.500
	岩手	一関第二	日向涼葉	4	2	0	V5		V5		4	2	0.500	12	12	1.000	3.000
	三重	海星	加藤梨乃	5	3	0	V5	3			4	1	0.250	11	16	0.688	2.750
3	宮崎	宮崎南	徳地彩花	1		1	V4	V5	2	0	5	2	0.400	12	14	0.857	2.400
	徳島	徳島文理	花岡亜美	2	V3		4	V5	1	1	5	2	0.400	14	16	0.875	2.800
	兵庫	星陵	岡野日菜子	3	0	V5		V5	2	0	5	2	0.400	12	19	0.632	2.400
	山梨	甲陵	石井穂乃夏	4	2	0	1		3	0	5	0	0.000	6	25	0.240	1.200
	福井	武生商業商工	山口美々	5	V4	V5	V5	V5		3	5	4	0.800	22	13	1.692	4.400
	岐阜	岐阜総合	長瀬凛乃	6	V5	V5	V5	V5	V5		5	5	1.000	25	4	6.250	5.000
4	山形	山形商業	原田奈乃羽	1		V5	V5	V5	V5		4	4	1.000	20	9	2.222	5.000
	埼玉	埼玉栄	濱松里紗	2	4		V5	V5	V5		4	3	0.750	19	7	2.714	4.750
	愛媛	三島	近藤美咲	3	1	0		V5	3		4	1	0.250	9	18	0.500	2.250
	岡山	岡山大安寺	出口夏帆	4	2	2	3		V5		4	1	0.250	12	16	0.750	3.000
	滋賀	石山	小野茜音	5	2	0	V5	1			4	1	0.250	8	18	0.444	2.000
5	和歌山	和歌山北	岩本鈴菜	1		V5	V5	V5	V5		4	4	1.000	20	5	4.000	5.000
	北海道	札幌大谷	井下玲菜	2	2		V5	V5	4		4	2	0.500	16	14	1.143	4.000
	岩手	一関第二	阿部由奈	3	0	2		1	1		4	0	0.000	4	17	0.235	1.000
	新潟	新潟	渡辺真由	4	0	2	V5		1		4	1	0.250	8	16	0.500	2.000
	千葉	検見川	本田一姫	5	3	V5	V2	V5			4	3	0.750	15	11	1.364	3.750
6	宮城	気仙沼	川村佳乃	1		V5	V5	V5	2		4	3	0.750	17	12	1.417	4.250
	熊本	翔陽	川津美裕	2	4		V5	4	0		4	1	0.250	13	19	0.684	3.250
	鳥取	鳥取湖陵	能勢奈月	3	0	4		V5	0		4	1	0.250	9	18	0.500	2.250
	茨城	水戸女子	小林ひなた	4	3	V5	3		0		4	1	0.250	11	19	0.579	2.750
	長野	伊那北	小池花佳	5	V5	V5	V5	V5			4	4	1.000	20	2	10.000	5.000
7	広島	神辺旭	井上里菜	1		0	0	0	0		4	0	0.000	0	20	0.000	0.000
	愛知	愛工大名電	山田ひなた	2	V5		V5	V5	2		4	3	0.750	17	6	2.833	4.250
	青森	田名部	菅原梓	3	V5	0		3	0		4	1	0.250	8	15	0.533	2.000
	福井	北陸	龍田遥夏	4	V5	1	V5		0		4	2	0.500	11	13	0.846	2.750
	京都	龍谷大平安	飯村彩乃	5	V5	V5	V5	V5			4	4	1.000	20	2	10.000	5.000
8	島根	安来	伊藤杏	1		V5	V5	V5	1		4	3	0.750	16	12	1.333	4.000
	大阪	上宮	小鹿百音	2	1		V5	3	1		4	1	0.250	10	17	0.588	2.500
	熊本	翔陽	白石結万	3	3	2		3	2		4	0	0.000	10	20	0.500	2.500
	岐阜	羽島北	末松亜璃沙	4	3	V5	V5		2		4	2	0.500	15	16	0.938	3.750
	神奈川	法政第二	横田彩未	5	V5	V5	V5	V5			4	4	1.000	20	6	3.333	5.000
9	広島	神辺旭	松元千優	1		0	1	0	0		4	0	0.000	1	20	0.050	0.250
	兵庫	三田	西岡瞳	2	V5		3	4	4		4	1	0.250	16	15	1.067	4.000
	宮城	仙台城南	千葉穂波	3	V5	V5		V5	4		4	3	0.750	19	9	2.111	4.750
	石川	金沢西	加藤ももこ	4	V5	V5	0		3		4	2	0.500	13	14	0.929	3.250
	東京	東亜学園	早川葵彩	5	V5	V5	V5	V5			4	4	1.000	20	11	1.818	5.000

令和3年度　全国高等学校総合体育大会フェンシング競技

女子個人対抗フルーレ

（予選プール）

技術委員署名

P No.	都道府県	学校名	氏名	No.	1	2	3	4	5	6	試合 M	勝数 V	勝率 V/M	突数 TD	被突 TR	突数率 TD/TR	突率 TD/M
10	鹿児島	鹿児島南	山﨑ほのか	1		V5	4	V5	V5		4	3	0.750	19	8	2.375	4.750
	埼玉	埼玉栄	伊達琴巳	2	1		V5	3	V5		4	2	0.500	14	13	1.077	3.500
	富山	砺波	清原希紘	3	V5	2		V5	3		4	2	0.500	15	14	1.071	3.750
	福島	橘	齋藤有里	4	1	V5	1		V5		4	2	0.500	12	17	0.706	3.000
	北海道	札幌光星	宮田怜歩	5	1	1	V4	4			4	1	0.250	10	18	0.556	2.500
11	静岡	沼津東	雨宮なな子	1		V5	V4	V5	3		4	3	0.750	17	9	1.889	4.250
	茨城	水戸女子	庄司彩葉	2	1		2	V5	0		4	1	0.250	8	15	0.533	2.000
	大分	大分豊府	工藤瑞月	3	3	V5		V5	4		4	2	0.500	17	11	1.545	4.250
	新潟	新潟	小俣咲綾	4	0	0	0		0		4	0	0.000	0	20	0.000	0.000
	秋田	秋田北鷹	長崎東子	5	V5	V5	V5	V5			4	4	1.000	20	7	2.857	5.000
12	千葉	国府台	小見夏穂	1		V5	V5	V5	V5		4	4	1.000	20	3	6.667	5.000
	長崎	諫早商業	大島佑月	2	2		V5	0	V5		4	2	0.500	12	12	1.000	3.000
	奈良	登美ヶ丘	大倉梨亜	3	0	0		0	0		4	0	0.000	0	20	0.000	0.000
	長野	赤穂	城内結衣	4	1	V5	V5		V5		4	3	0.750	16	8	2.000	4.000
	愛媛	松山学院	中岡葉月	5	0	2	V5	3			4	1	0.250	10	15	0.667	2.500
13	東京	東亜学園	重藤美紀	1		V5	V5	V5	V5		4	4	1.000	20	4	5.000	5.000
	福岡	玄界	土谷友香	2	2		2	1	V5		4	1	0.250	10	17	0.588	2.500
	三重	鳥羽	那須杏里	3	0	V5		V5	V5		4	3	0.750	15	12	1.250	3.750
	島根	安来	椿未来	4	1	V5	4		V5		4	2	0.500	15	13	1.154	3.750
	滋賀	石山	木村晴	5	1	2	1	2			4	0	0.000	6	20	0.300	1.500
14	福岡	玄界	赤坂可倫	1		2	1	V5	V5		4	2	0.500	13	14	0.929	3.250
	静岡	沼津西	関谷百萌	2	V5		4	V5	2		4	2	0.500	16	12	1.333	4.000
	山口	岩国工業	瀬尾明日香	3	V5	V5		V5	V5		4	4	1.000	20	9	2.222	5.000
	山形	山形東	伊東凜	4	2	0	0		1		4	0	0.000	3	20	0.150	0.750
	栃木	栃木商業	大西愛	5	2	V5	4	V5			4	2	0.500	16	13	1.231	4.000
15	香川	高松北	三好知里	1		1	4	2	0		4	0	0.000	7	19	0.368	1.750
	富山	水橋富山北部	高山桐	2	V5		V5	2	2		4	2	0.500	14	14	1.000	3.500
	鳥取	鳥取東	八木雪乃	3	V5	3		3	4		4	1	0.250	15	19	0.789	3.750
	和歌山	和歌山東	稲田椋	4	V4	V5	V5		V5		4	4	1.000	19	7	2.714	4.750
	群馬	沼田女子	笠原佳姫	5	V5	V5	V5	0			4	3	0.750	15	11	1.364	3.750
16	大分	大分豊府	佐藤千夏	1		V5	V5	V5	V5		4	4	1.000	20	8	2.500	5.000
	群馬	高崎商大附	長谷川鈴華	2	2		1	2	2		4	0	0.000	7	20	0.350	1.750
	愛知	愛工大名電	長谷川乃愛	3	2	V5		V5	0		4	2	0.500	12	12	1.000	3.000
	岡山	西大寺	光本妃那	4	1	V5	1		1		4	1	0.250	8	17	0.471	2.000
	秋田	秋田北鷹	長崎昇子	5	3	V5	V5	V5			4	3	0.750	18	8	2.250	4.500
17	鹿児島	鹿児島南	吉松公果	1		V5	V5	V5	V5		4	4	1.000	20	6	3.333	5.000
	栃木	宇都宮中央女子	國谷優奈	2	2		4	V5	V5		4	2	0.500	16	12	1.333	4.000
	山口	柳井学園	谷口真麻	3	2	V5		V5	V5		4	3	0.750	17	13	1.308	4.250
	青森	田名部	川嶋真実	4	1	2	3		3		4	0	0.000	9	20	0.450	2.250
	徳島	徳島文理	西良怜菜	5	1	0	1	V5			4	1	0.250	7	18	0.389	1.750

令和3年度　全国高等学校総合体育大会フェンシング競技

女子個人対抗フルーレ

（シード順位表）

技術委員署名

P No.	都道府県	学校名	氏名	試合 M	勝数 V	勝率 V/M	突数 TD	被突 TR	突数率 TD/TR	突率 TD/M	シード順位
2	神奈川	法政第二	貫井由羅	4	4	1.000	20	1	20.000	5.000	1
1	京都	乙訓	竹山柚葉	4	4	1.000	20	2	10.000	5.000	2
6	長野	伊那北	小池花佳	4	4	1.000	20	2	10.000	5.000	3
7	京都	龍谷大平安	飯村彩乃	4	4	1.000	20	2	10.000	5.000	4
12	千葉	国府台	小見夏穂	4	4	1.000	20	3	6.667	5.000	5
3	岐阜	岐阜総合	長瀬凛乃	5	5	1.000	25	4	6.250	5.000	6
13	東京	東亜学園	重藤美紀	4	4	1.000	20	4	5.000	5.000	7
5	和歌山	和歌山北	岩本鈴菜	4	4	1.000	20	5	4.000	5.000	8
17	鹿児島	鹿児島南	吉松公果	4	4	1.000	20	6	3.333	5.000	9
8	神奈川	法政第二	横田彩未	4	4	1.000	20	6	3.333	5.000	10
11	秋田	秋田北鷹	長崎東子	4	4	1.000	20	7	2.857	5.000	11
15	和歌山	和歌山東	稲田椋	4	4	1.000	19	7	2.714	4.750	12
16	大分	大分豊府	佐藤千夏	4	4	1.000	20	8	2.500	5.000	13
4	山形	山形商業	原田奈乃羽	4	4	1.000	20	9	2.222	5.000	14
14	山口	岩国工業	瀬尾明日香	4	4	1.000	20	9	2.222	5.000	15
9	東京	東亜学園	早川葵彩	4	4	1.000	20	11	1.818	5.000	16
3	福井	武生商業商工	山口美々	5	4	0.800	22	13	1.692	4.400	17
7	愛知	愛工大名電	山田ひなた	4	3	0.750	17	6	2.833	4.250	18
4	埼玉	埼玉栄	濱松里紗	4	3	0.750	19	7	2.714	4.750	19
10	鹿児島	鹿児島南	山﨑ほのか	4	3	0.750	19	8	2.375	4.750	20
1	香川	高松北	後藤千里	4	3	0.750	16	7	2.286	4.000	21
16	秋田	秋田北鷹	長崎昇子	4	3	0.750	18	8	2.250	4.500	22
9	宮城	仙台城南	千葉穂波	4	3	0.750	19	9	2.111	4.750	23
12	長野	赤穂	城内結衣	4	3	0.750	16	8	2.000	4.000	24
11	静岡	沼津東	雨宮ななこ	4	3	0.750	17	9	1.889	4.250	25
6	宮城	気仙沼	川村佳乃	4	3	0.750	17	12	1.417	4.250	26
5	千葉	検見川	本田一姫	4	3	0.750	15	11	1.364	3.750	27
2	宮崎	宮崎南	太田朱音	4	3	0.750	15	11	1.364	3.750	28
15	群馬	沼田女子	笠原佳姫	4	3	0.750	15	11	1.364	3.750	29
8	島根	安来	伊藤杏	4	3	0.750	16	12	1.333	4.000	30
17	山口	柳井学園	谷口真麻	4	3	0.750	17	13	1.308	4.250	31
13	三重	鳥羽	那須杏里	4	3	0.750	15	12	1.250	3.750	32
11	大分	大分豊府	工藤瑞月	4	2	0.500	17	11	1.545	4.250	33
17	栃木	宇都宮中央女子	國谷優奈	4	2	0.500	16	12	1.333	4.000	34
14	静岡	沼津西	関谷百萌	4	2	0.500	16	12	1.333	4.000	35
14	栃木	栃木商業	大西愛	4	2	0.500	16	13	1.231	4.000	36
1	佐賀	佐賀商業	鷲﨑万維	4	2	0.500	13	11	1.182	3.250	37
13	島根	安来	椿未来	4	2	0.500	15	13	1.154	3.750	38

令和3年度　全国高等学校総合体育大会フェンシング競技

女子個人対抗フルーレ

（シード順位表）

技術委員署名

P No.	都道府県	学校名	氏名	試合 M	勝数 V	勝率 V/M	突数 TD	被突 TR	突数率 TD/TR	突率 TD/M	シード順位
5	北海道	札幌大谷	井下玲菜	4	2	0.500	16	14	1.143	4.000	39
10	埼玉	埼玉栄	伊達琴巳	4	2	0.500	14	13	1.077	3.500	40
10	富山	砺波	清原希紘	4	2	0.500	15	14	1.071	3.750	41
15	富山	水橋富山北部	高山桐	4	2	0.500	14	14	1.000	3.500	42
12	長崎	諫早商業	大島佑月	4	2	0.500	12	12	1.000	3.000	43
2	岩手	一関第二	日向涼葉	4	2	0.500	12	12	1.000	3.000	44
16	愛知	愛工大名電	長谷川乃愛	4	2	0.500	12	12	1.000	3.000	45
8	岐阜	羽島北	末松亜璃沙	4	2	0.500	15	16	0.938	3.750	46
9	石川	金沢西	加藤ももこ	4	2	0.500	13	14	0.929	3.250	47
14	福岡	玄界	赤坂可倫	4	2	0.500	13	14	0.929	3.250	48
7	福井	北陸	龍田遥夏	4	2	0.500	11	13	0.846	2.750	49
10	福島	橘	齋藤有里	4	2	0.500	12	17	0.706	3.000	50
3	徳島	徳島文理	花岡亜美	5	2	0.400	14	16	0.875	2.800	51
3	宮崎	宮崎南	徳地彩花	5	2	0.400	12	14	0.857	2.400	52
3	兵庫	星陵	岡野日菜子	5	2	0.400	12	19	0.632	2.400	53
9	兵庫	三田	西岡瞳	4	1	0.250	16	15	1.067	4.000	54
15	鳥取	鳥取東	八木雪乃	4	1	0.250	15	19	0.789	3.750	55
4	岡山	岡山大安寺	出口夏帆	4	1	0.250	12	16	0.750	3.000	56
2	三重	海星	加藤梨乃	4	1	0.250	11	16	0.688	2.750	57
6	熊本	翔陽	川津美裕	4	1	0.250	13	19	0.684	3.250	58
12	愛媛	松山学院	中岡葉月	4	1	0.250	10	15	0.667	2.500	59
8	大阪	上宮	小鹿百音	4	1	0.250	10	17	0.588	2.500	60
13	福岡	玄界	土谷友香	4	1	0.250	10	17	0.588	2.500	61
6	茨城	水戸女子	小林ひなた	4	1	0.250	11	19	0.579	2.750	62
10	北海道	札幌光星	宮田怜歩	4	1	0.250	10	18	0.556	2.500	63
11	茨城	水戸女子	庄司彩葉	4	1	0.250	8	15	0.533	2.000	64
7	青森	田名部	菅原梓	4	1	0.250	8	15	0.533	2.000	65
4	愛媛	三島	近藤美咲	4	1	0.250	9	18	0.500	2.250	66
6	鳥取	鳥取湖陵	能勢奈月	4	1	0.250	9	18	0.500	2.250	66
5	新潟	新潟	渡辺真由	4	1	0.250	8	16	0.500	2.000	68
16	岡山	西大寺	光本妃那	4	1	0.250	8	17	0.471	2.000	69
4	滋賀	石山	小野茜音	4	1	0.250	8	18	0.444	2.000	70
17	徳島	徳島文理	西良怜菜	4	1	0.250	7	18	0.389	1.750	71
1	石川	金沢西	松井こはる	4	1	0.250	5	15	0.333	1.250	72
8	熊本	翔陽	白石結万	4	0	0.000	10	20	0.500	2.500	73
17	青森	田名部	川嶋真実	4	0	0.000	9	20	0.450	2.250	74
15	香川	高松北	三好知里	4	0	0.000	7	19	0.368	1.750	75
16	群馬	高崎商大附	長谷川鈴華	4	0	0.000	7	20	0.350	1.750	76

令和3年度　全国高等学校総合体育大会フェンシング競技

女子個人対抗フルーレ

（シード順位表）

技術委員署名

P No.	都道府県	学校名	氏名	試合 M	勝数 V	勝率 V/M	突数 TD	被突 TR	突数率 TD/TR	突率 TD/M	シード順位
13	滋賀	石山	木村晴	4	0	0.000	6	20	0.300	1.500	77
3	山梨	甲陵	石井穂乃夏	5	0	0.000	6	25	0.240	1.200	78
5	岩手	一関第二	阿部由奈	4	0	0.000	4	17	0.235	1.000	79
14	山形	山形東	伊東凜	4	0	0.000	3	20	0.150	0.750	80
2	大阪	関西大第一	山根瑠花	4	0	0.000	2	20	0.100	0.500	81
1	山梨	甲斐清和	小池優亜	4	0	0.000	1	20	0.050	0.250	82
9	広島	神辺旭	松元千優	4	0	0.000	1	20	0.050	0.250	82
7	広島	神辺旭	井上里菜	4	0	0.000	0	20	0.000	0.000	84
11	新潟	新潟	小俣咲綾	4	0	0.000	0	20	0.000	0.000	84
12	奈良	登美ヶ丘	大倉梨亜	4	0	0.000	0	20	0.000	0.000	84

令和3年度　全国高等学校総合体育大会フェンシング競技

女子個人対抗フルーレ（予選トーナメント）

技術委員署名

池田

番号	都道府県	学校名	氏名	
225	神奈川	法政第二	貫井由羅	(1)
214	茨城	水戸女子	庄司彩葉	(64)
277	大分	大分豊府	工藤瑞月	(33)
236	三重	鳥羽	那須杏里	(32)
247	福井	武生商業商工	山口美々	(17)
276	福岡	玄界	赤坂可倫	(48)
246	福井	北陸	龍田遥夏	(49)
222	東京	東亜学園	早川葵彩	(16)
288	鹿児島	鹿児島南	吉松公果	(9)
260	岡山	岡山大安寺	出口夏帆	(56)
243	富山	砺波	清原希紘	(41)
239	長野	赤穂	城内結衣	(24)
230	静岡	沼津東	雨宮なな子	(25)
221	埼玉	埼玉栄	伊達琴巳	(40)
237	三重	海星	加藤梨乃	(57)
250	和歌山	和歌山北	岩本鈴菜	(8)
226	千葉	国府台	小見夏穂	(5)
255	大阪	上宮	小鹿百音	(60)
279	佐賀	佐賀商業	鷲崎万維	(37)
285	宮崎	宮崎南	太田朱音	(28)
271	香川	高松北	後藤千里	(21)
208	岩手	一関第二	日向涼葉	(44)
257	兵庫	星陵	岡野日菜子	(53)
251	和歌山	和歌山東	稲田椋	(12)
278	大分	大分豊府	佐藤千夏	(13)
286	宮崎	宮崎南	徳地彩花	(52)
233	愛知	愛工大名電	長谷川乃愛	(45)
287	鹿児島	鹿児島南	山崎ほのか	(20)
218	群馬	沼田女子	笠原佳姫	(29)
216	栃木	栃木商業	大西愛	(36)
275	福岡	玄界	土谷友香	(61)
253	京都	龍谷大平安	飯村彩乃	(4)

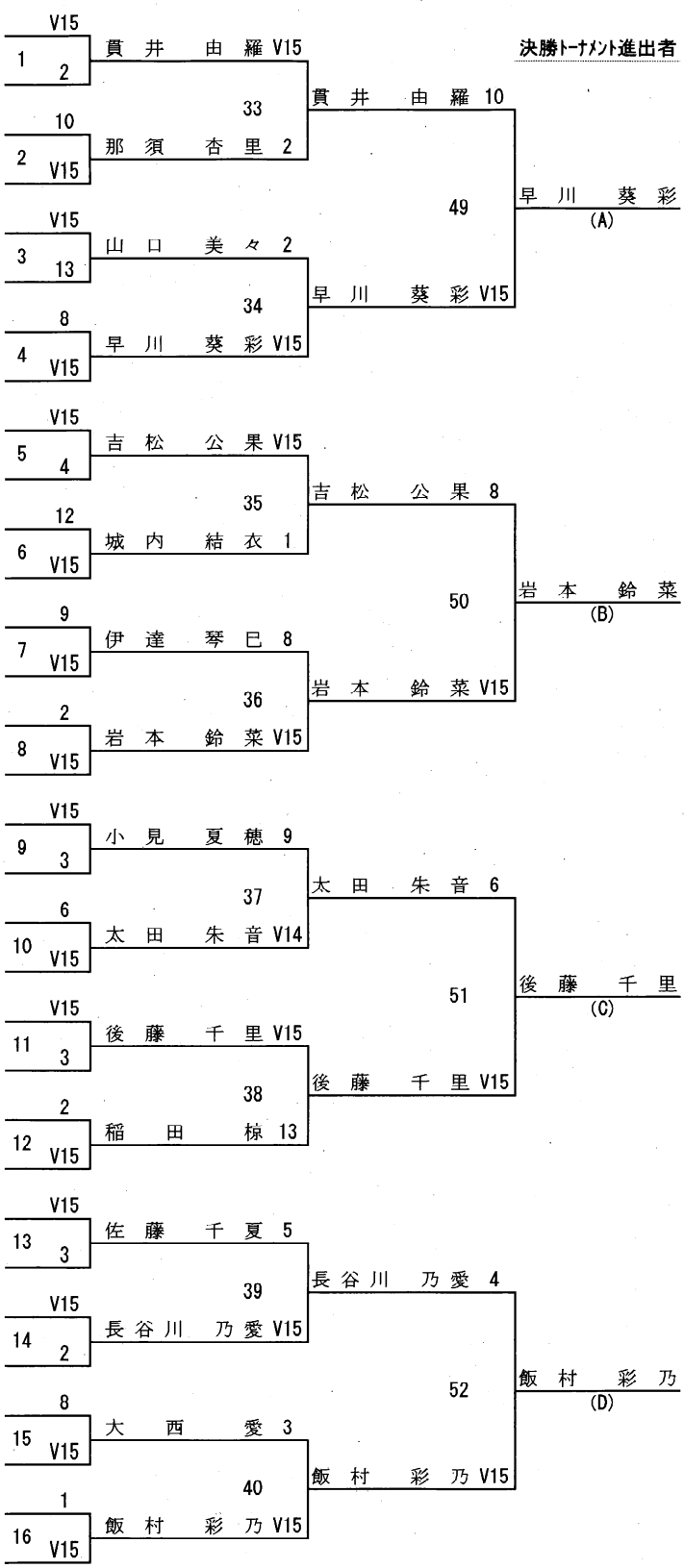

令和3年度　全国高等学校総合体育大会フェンシング競技

女子個人対抗フルーレ（予選トーナメント）

技術委員署名　池田

番号	都道府県	学校名	氏名	
238	長野	伊那北	小池　花佳	(3)
215	茨城	水戸女子	小林　ひなた	(62)
231	静岡	沼津西	関谷　百萌	(35)
266	島根	安来	伊藤　杏	(30)
220	埼玉	埼玉栄	濱松　里紗	(19)
234	岐阜	羽島北	末松　亜璃沙	(46)
270	徳島	徳島文理	花岡　亜美	(51)
210	山形	山形商業	原田　奈乃羽	(14)
205	秋田	秋田北鷹	長崎　東子	(11)
258	兵庫	三田	西岡　瞳	(54)
281	長崎	諫早商業	大島　佑月	(43)
206	秋田	秋田北鷹	長崎　昇子	(22)
227	千葉	検見川	本田　一姫	(27)
265	島根	安来	椿　未来	(38)
274	愛媛	松山学院	中岡　葉月	(59)
235	岐阜	岐阜総合	長瀬　凛乃	(6)
223	東京	東亜学園	重藤　美紀	(7)
283	熊本	翔陽	川津　美裕	(58)
202	北海道	札幌大谷	井下　玲菜	(39)
211	宮城	気仙沼	川村　佳乃	(26)
212	宮城	仙台城南	千葉　穂波	(23)
242	富山	水橋富山北部	高山　桐	(42)
264	鳥取	鳥取東	八木　雪乃	(55)
224	神奈川	法政第二	横田　彩未	(10)
267	山口	岩国工業	瀬尾　明日香	(15)
213	福島	橘	齋藤　有里	(50)
244	石川	金沢西	加藤　ももこ	(47)
232	愛知	愛工大名電	山田　ひなた	(18)
268	山口	柳井学園	谷口　真麻	(31)
217	栃木	宇都宮中央女子	國谷　優奈	(34)
201	北海道	札幌光星	宮田　怜歩	(63)
254	京都	乙訓	竹山　柚葉	(2)

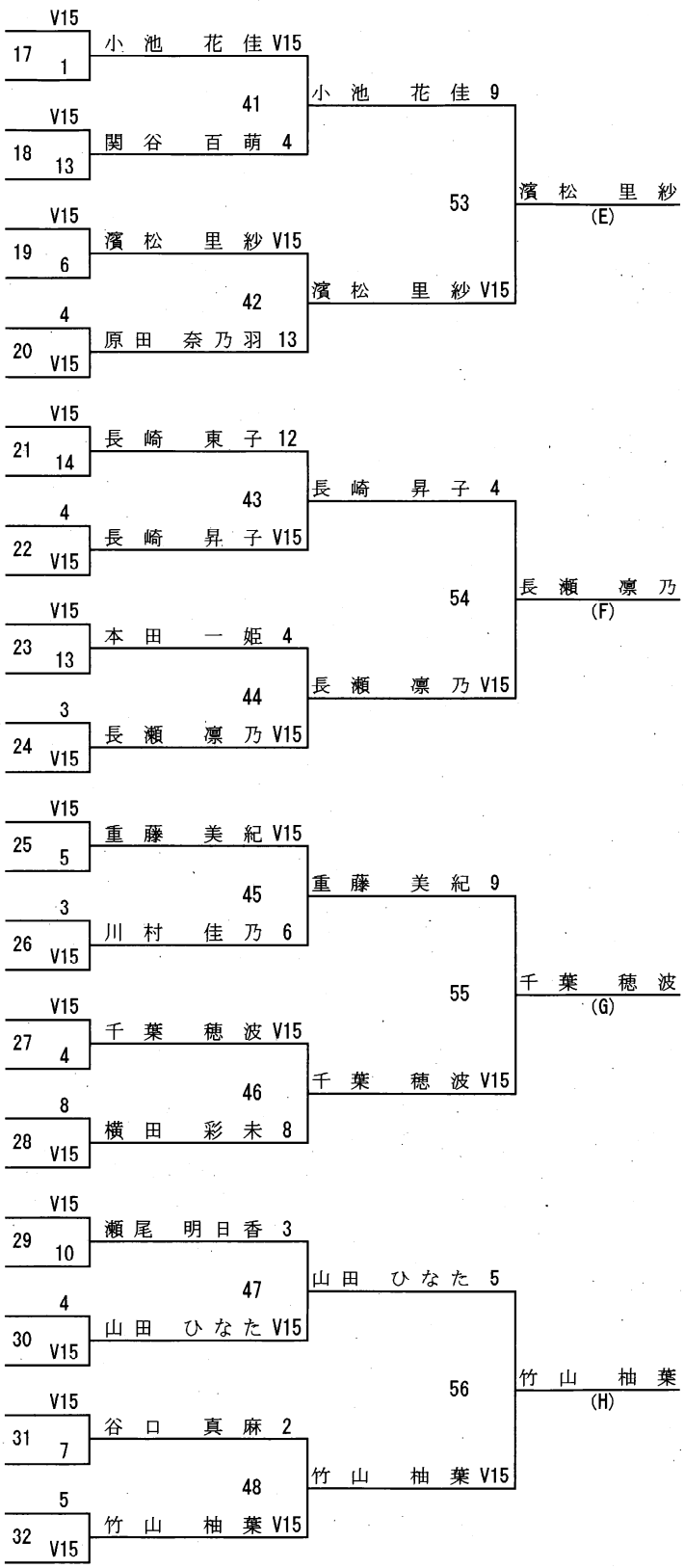

令和3年度　全国高等学校総合体育大会フェンシング競技

女子個人対抗フルーレ（決勝トーナメント）

都道府県	学校名	氏名		
東京	東亜学園	早川　葵彩	A	8
和歌山	和歌山北	岩本　鈴菜	B	1 V15
香川	高松北	後藤　千里	C	6
京都	龍谷大平安	飯村　彩乃	D	2 V15
埼玉	埼玉栄	濱松　里紗	E	6
岐阜	岐阜総合	長瀬　凛乃	F	3 V15
宮城	仙台城南	千葉　穂波	G	11
京都	乙訓	竹山　柚葉	H	4 V15

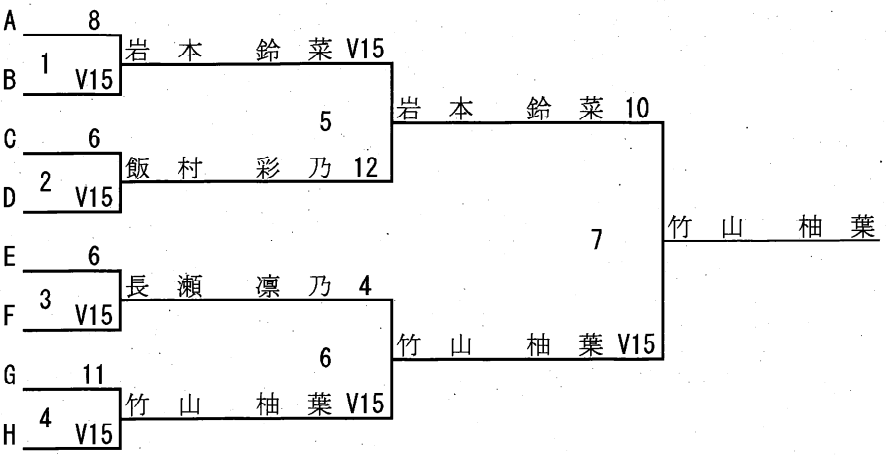

決勝トーナメント進出者

順番	ｼｰﾄﾞ	都道府県	学校名	氏名
A	16	東京	東亜学園	早川　葵彩
B	8	和歌山	和歌山北	岩本　鈴菜
C	21	香川	高松北	後藤　千里
D	4	京都	龍谷大平安	飯村　彩乃
E	19	埼玉	埼玉栄	濱松　里紗
F	6	岐阜	岐阜総合	長瀬　凛乃
G	23	宮城	仙台城南	千葉　穂波
H	2	京都	乙訓	竹山　柚葉

最終順位

順位	都道府県	学校名	氏名
1	京都	乙訓	竹山　柚葉
2	和歌山	和歌山北	岩本　鈴菜
3	京都	龍谷大平安	飯村　彩乃
3	岐阜	岐阜総合	長瀬　凛乃
5	東京	東亜学園	早川　葵彩
6	埼玉	埼玉栄	濱松　里紗
7	香川	高松北	後藤　千里
8	宮城	仙台城南	千葉　穂波

技術委員署名

令和3年度　全国高等学校総合体育大会フェンシング競技

男子個人対抗エペ

（予選プール）

技術委員署名

池田

P No.	都道府県	学校名	氏名	No.	1	2	3	4	5	6	試合 M	勝数 V	勝率 V/M	突数 TD	被突 TR	突数率 TD/TR	突率 TD/M
1	山口	岩国工業	杉岡瑞基	1		V5	V5	2	V5		4	3	0.750	17	11	1.545	4.250
	佐賀	佐賀商業	松本滉希	2	3		1	1	3		4	0	0.000	8	19	0.421	2.000
	東京	東亜学園	荒井欧祐	3	0	V4		V5	V2		4	3	0.750	11	11	1.000	2.750
	香川	高松北	水野真夏斗	4	V5	V5	4		3		4	2	0.500	17	13	1.308	4.250
	宮城	気仙沼	臼井康晴	5	3	V5	1	V5			4	2	0.500	14	13	1.077	3.500
2	青森	田名部	船越宥玖	1		2	1	V5	1		4	1	0.250	9	17	0.529	2.250
	鹿児島	鹿児島	今村粛登	2	V5		2	3	2		4	1	0.250	12	16	0.750	3.000
	島根	安来	遠藤駿斗	3	V5	V5		2	V5		4	3	0.750	17	10	1.700	4.250
	高知	高知南	宮田拓海	4	2	V4	V3		2		4	2	0.500	11	15	0.733	2.750
	神奈川	慶應義塾	坂藤秀昌	5	V5	V5	4	V5			4	3	0.750	19	10	1.900	4.750
3	宮崎	宮崎学園	中川粋	1		V5	V5	V5	2		4	3	0.750	17	13	1.308	4.250
	千葉	日大習志野	宮本怜	2	2		V5	V5	V5		4	3	0.750	17	11	1.545	4.250
	新潟	東京学館新潟	田中瞭成	3	4	3		V5	V5		4	2	0.500	17	17	1.000	4.250
	広島	神辺旭	楠一輝	4	2	1	4		1		4	0	0.000	8	20	0.400	2.000
	岐阜	岐阜各務野	光田陽翔	5	V5	2	3	V5			4	2	0.500	15	13	1.154	3.750
4	埼玉	立教新座	髙橋未楽	1		V5	V5	V5	V5		4	4	1.000	20	10	2.000	5.000
	福岡	玄界	佐藤望有	2	2		2	3	3		4	0	0.000	10	20	0.500	2.500
	長野	長野工業高専	登内雄心	3	4	V5		V5	V5		4	3	0.750	19	11	1.727	4.750
	兵庫	星陵	嘗凌輔	4	3	V5	2		V5		4	2	0.500	15	16	0.938	3.750
	静岡	東海大翔洋	大村元希	5	1	V5	2	3			4	1	0.250	11	18	0.611	2.750
5	大分	大分豊府	二宮斗威	1		3	V5	4	4		4	1	0.250	16	16	1.000	4.000
	徳島	城ノ内	多田弘之介	2	V5		2	2	3		4	1	0.250	12	17	0.706	3.000
	岩手	一関第二	髙橋大成	3	1	V5		0	1		4	1	0.250	7	17	0.412	1.750
	福井	北陸	松山拓未	4	V5	V5	V5		4		4	3	0.750	19	11	1.727	4.750
	山梨	甲斐清和	石川凌雅	5	V5	V4	V5	V5			4	4	1.000	19	12	1.583	4.750
6	石川	松任	武部一輝	1		1	2	1	3		4	0	0.000	7	20	0.350	1.750
	京都	立命館	川西純功	2	V5		V4	3	V5		4	3	0.750	17	11	1.545	4.250
	栃木	栃木商業	板山歩夢	3	V5	2		2	V5		4	2	0.500	14	14	1.000	3.500
	三重	海星	伊藤遼貴	4	V5	V5	V5		V5		4	4	1.000	20	8	2.500	5.000
	沖縄	沖縄工業	嘉数颯	5	V5	3	3	2			4	1	0.250	13	18	0.722	3.250
7	愛知	愛工大名電	山口倫生	1		V5	V5	V5	V5		4	4	1.000	20	10	2.000	5.000
	富山	福岡	篠田真吾	2	2		3	V5	V5		4	2	0.500	15	15	1.000	3.750
	茨城	緑岡	鹿志村拓	3	4	V5		V5	3		4	2	0.500	17	17	1.000	4.250
	熊本	翔陽	中山友希	4	1	1	4		2		4	0	0.000	8	20	0.400	2.000
	山形	米沢中央	村田一公	5	3	4	V5	V5			4	2	0.500	17	15	1.133	4.250
8	鳥取	鳥取工業	入川碩	1		V5	V5	3	3		4	2	0.500	16	13	1.231	4.000
	群馬	沼田	小林塁	2	2		4	V5	V5		4	2	0.500	16	16	1.000	4.000
	福島	川俣	立原碧人	3	2	V5		1	2		4	1	0.250	10	19	0.526	2.500
	和歌山	和歌山東	南口翔	4	V4	2	V5		3		4	2	0.500	14	14	1.000	3.500
	北海道	札幌大谷	遠藤優太	5	V5	4	V5	V5			4	3	0.750	19	13	1.462	4.750
9	長崎	諫早	宮崎祥栄	1		4	V5	3	2		4	1	0.250	14	17	0.824	3.500
	大阪	清風	勝部拳	2	V5		V5	V5	V5		4	4	1.000	20	12	1.667	5.000
	愛媛	新田	近平大和	3	2	4		2	3		4	0	0.000	11	20	0.550	2.750
	秋田	秋田北鷹	菅原陸	4	V5	1	V5		4		4	2	0.500	15	15	1.000	3.750
	岡山	岡山大安寺	細見隆人	5	V5	3	V5	V5			4	3	0.750	18	14	1.286	4.500

令和3年度　全国高等学校総合体育大会フェンシング競技

男子個人対抗エペ

（シード順位表）

技術委員署名

P No.	都道府県	学校名	氏名	試合 M	勝数 V	勝率 V/M	突数 TD	被突 TR	突数率 TD/TR	突率 TD/M	シード順位
6	三重	海星	伊藤遼貴	4	4	1.000	20	8	2.500	5.000	1
4	埼玉	立教新座	髙橋未楽	4	4	1.000	20	10	2.000	5.000	2
7	愛知	愛工大名電	山口倫生	4	4	1.000	20	10	2.000	5.000	3
9	大阪	清風	勝部拳	4	4	1.000	20	12	1.667	5.000	4
5	山梨	甲斐清和	石川凌雅	4	4	1.000	19	12	1.583	4.750	5
2	神奈川	慶應義塾	坂藤秀昌	4	3	0.750	19	10	1.900	4.750	6
4	長野	長野工業高専	登内雄心	4	3	0.750	19	11	1.727	4.750	7
5	福井	北陸	松山拓未	4	3	0.750	19	11	1.727	4.750	8
2	島根	安来	遠藤駿斗	4	3	0.750	17	10	1.700	4.250	9
3	千葉	日大習志野	宮本怜	4	3	0.750	17	11	1.545	4.250	10
6	京都	立命館	川西純功	4	3	0.750	17	11	1.545	4.250	11
1	山口	岩国工業	杉岡瑞基	4	3	0.750	17	11	1.545	4.250	12
8	北海道	札幌大谷	遠藤優太	4	3	0.750	19	13	1.462	4.750	13
3	宮崎	宮崎学園	中川粋	4	3	0.750	17	13	1.308	4.250	14
9	岡山	岡山大安寺	細見隆人	4	3	0.750	18	14	1.286	4.500	15
1	東京	東亜学園	荒井欧祐	4	3	0.750	11	11	1.000	2.750	16
1	香川	高松北	水野真夏斗	4	2	0.500	17	13	1.308	4.250	17
8	鳥取	鳥取工業	入川碩	4	2	0.500	16	13	1.231	4.000	18
3	岐阜	岐阜各務野	光田陽翔	4	2	0.500	15	13	1.154	3.750	19
7	山形	米沢中央	村田一公	4	2	0.500	17	15	1.133	4.250	20
1	宮城	気仙沼	臼井康晴	4	2	0.500	14	13	1.077	3.500	21
3	新潟	東京学館新潟	田中瞭成	4	2	0.500	17	17	1.000	4.250	22
7	茨城	緑岡	鹿志村拓	4	2	0.500	17	17	1.000	4.250	23
8	群馬	沼田	小林塁	4	2	0.500	16	16	1.000	4.000	24
7	富山	福岡	篠田真吾	4	2	0.500	15	15	1.000	3.750	25
9	秋田	秋田北鷹	菅原陸	4	2	0.500	15	15	1.000	3.750	26
8	和歌山	和歌山東	南口翔	4	2	0.500	14	14	1.000	3.500	27
6	栃木	栃木商業	板山歩夢	4	2	0.500	14	14	1.000	3.500	28
4	兵庫	星陵	菅凌輔	4	2	0.500	15	16	0.938	3.750	29
2	高知	高知南	宮田拓海	4	2	0.500	11	15	0.733	2.750	30
5	大分	大分豊府	二宮斗威	4	1	0.250	16	16	1.000	4.000	31
9	長崎	諫早	宮﨑祥栄	4	1	0.250	14	17	0.824	3.500	32
2	鹿児島	鹿児島	今村粛登	4	1	0.250	12	16	0.750	3.000	33
6	沖縄	沖縄工業	嘉数颯	4	1	0.250	13	18	0.722	3.250	34
5	徳島	城ノ内	多田弘之介	4	1	0.250	12	17	0.706	3.000	35
4	静岡	東海大翔洋	大村元希	4	1	0.250	11	18	0.611	2.750	36
2	青森	田名部	船越宥玖	4	1	0.250	9	17	0.529	2.250	37

令和3年度　全国高等学校総合体育大会フェンシング競技

男子個人対抗エペ

（シード順位表）

技術委員署名

P No.	都道府県	学校名	氏名	試合 M	勝数 V	勝率 V/M	突数 TD	被突 TR	突数率 TD/TR	突率 TD/M	シード順位
8	福島	川俣	立原碧人	4	1	0.250	10	19	0.526	2.500	38
5	岩手	一関第二	髙橋大成	4	1	0.250	7	17	0.412	1.750	39
9	愛媛	新田	近平大和	4	0	0.000	11	20	0.550	2.750	40
4	福岡	玄界	佐藤望有	4	0	0.000	10	20	0.500	2.500	41
1	佐賀	佐賀商業	松本滉希	4	0	0.000	8	19	0.421	2.000	42
3	広島	神辺旭	楠一輝	4	0	0.000	8	20	0.400	2.000	43
7	熊本	翔陽	中山友希	4	0	0.000	8	20	0.400	2.000	43
6	石川	松任	武部一輝	4	0	0.000	7	20	0.350	1.750	45

令和3年度　全国高等学校総合体育大会フェンシング競技

男子個人対抗エペ（予選トーナメント）

技術委員署名　池田

都道府県	学校名	氏名		
三重	海星	伊藤遼貴	(1)	V15
長崎	諫早	宮崎祥栄	(32)	11
香川	高松北	水野真夏斗	(17)	10
東京	東亜学園	荒井欧祐	(16)	V15
島根	安来	遠藤駿斗	(9)	V15
群馬	沼田	小林塁	(24)	10
富山	福岡	篠田真吾	(25)	V15
福井	北陸	松山拓未	(8)	8
山梨	甲斐清和	石川凌雅	(5)	V15
栃木	栃木商業	板山歩夢	(28)	8
宮城	気仙沼	臼井康晴	(21)	14
山口	岩国工業	杉岡瑞基	(12)	V15
北海道	札幌大谷	遠藤優太	(13)	3
山形	米沢中央	村田一公	(20)	V15
兵庫	星陵	菅凌輔	(29)	6
大阪	清風	勝部拳	(4)	V15
愛知	愛工大名電	山口倫生	(3)	V15
高知	高知南	宮田拓海	(30)	12
岐阜	岐阜各務野	光田陽翔	(19)	13
宮崎	宮崎学園	中川粋	(14)	V15
京都	立命館	川西純功	(11)	V15
新潟	東京学館新潟	田中瞭成	(22)	13
和歌山	和歌山東	南口翔	(27)	1
神奈川	慶應義塾	坂藤秀昌	(6)	V15
長野	長野工業高専	登内雄心	(7)	9
秋田	秋田北鷹	菅原陸	(26)	V15
茨城	緑岡	鹿志村拓	(23)	13
千葉	日大習志野	宮本怜	(10)	V15
岡山	岡山大安寺	細見隆人	(15)	11
鳥取	鳥取工業	入川碩	(18)	V15
大分	大分豊府	二宮斗威	(31)	10
埼玉	立教新座	髙橋未楽	(2)	V15

決勝トーナメント進出者

1	伊藤遼貴 V15	17	伊藤遼貴 (A)
2	荒井欧祐 12		
3	遠藤駿斗 4	18	篠田真吾 (B)
4	篠田真吾 V15		
5	石川凌雅 13	19	杉岡瑞基 (C)
6	杉岡瑞基 V15		
7	村田一公 V15	20	村田一公 (D)
8	勝部拳 8		
9	山口倫生 V15	21	山口倫生 (E)
10	中川粋 10		
11	川西純功 7	22	坂藤秀昌 (F)
12	坂藤秀昌 V15		
13	菅原陸 9	23	宮本怜 (G)
14	宮本怜 V13		
15	入川碩 11	24	髙橋未楽 (H)
16	髙橋未楽 V15		

令和3年度　全国高等学校総合体育大会フェンシング競技

男子個人対抗エペ（決勝トーナメント）

都道府県	学校名	氏名		
三重	海星	伊藤遼貴	A	8
富山	福岡	篠田真吾	B	1 V15
山口	岩国工業	杉岡瑞基	C	10
山形	米沢中央	村田一公	D	2 V15
愛知	愛工大名電	山口倫生	E	7
神奈川	慶應義塾	坂藤秀昌	F	3 V15
千葉	日大習志野	宮本怜	G	12
埼玉	立教新座	髙橋未楽	H	4 V15

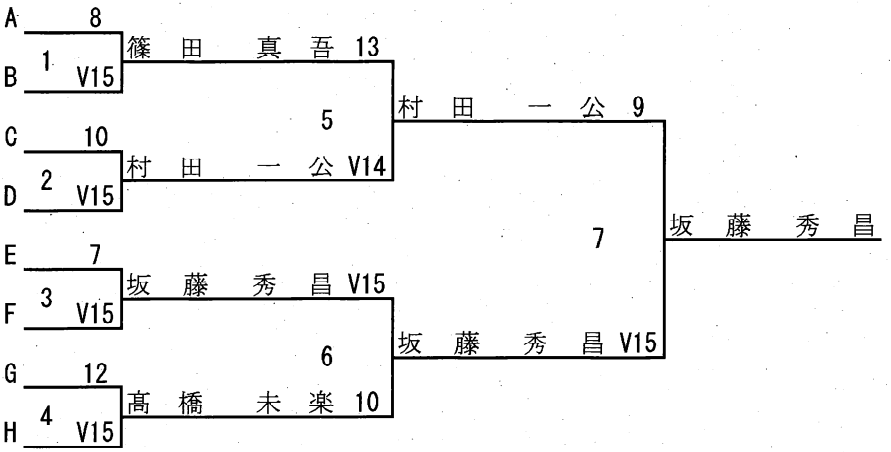

決勝トーナメント進出者

順番	ｼｰﾄﾞ	都道府県	学校名	氏名
A	1	三重	海星	伊藤遼貴
B	25	富山	福岡	篠田真吾
C	12	山口	岩国工業	杉岡瑞基
D	20	山形	米沢中央	村田一公
E	3	愛知	愛工大名電	山口倫生
F	6	神奈川	慶應義塾	坂藤秀昌
G	10	千葉	日大習志野	宮本怜
H	2	埼玉	立教新座	髙橋未楽

最終順位

順位	都道府県	学校名	氏名
1	神奈川	慶應義塾	坂藤秀昌
2	山形	米沢中央	村田一公
3	富山	福岡	篠田真吾
3	埼玉	立教新座	髙橋未楽
5	三重	海星	伊藤遼貴
6	愛知	愛工大名電	山口倫生
7	千葉	日大習志野	宮本怜
8	山口	岩国工業	杉岡瑞基

技術委員署名

令和3年度　全国高等学校総合体育大会フェンシング競技

女子個人対抗エペ

（予選プール）

技術委員署名

P No.	都道府県	学校名	氏名	No.	1	2	3	4	5	6	試合 M	勝数 V	勝率 V/M	突数 TD	被突 TR	突数率 TD/TR	突率 TD/M
1	京都	乙訓	竹山柚葉	1		4	4	V5	V5		4	2	0.500	18	14	1.286	4.500
	福岡	福岡魁誠	小野紗玖良	2	V5		4	V5	V5		4	3	0.750	19	16	1.188	4.750
	徳島	徳島文理	花岡亜美	3	V5	V5		2	V5		4	3	0.750	17	17	1.000	4.250
	群馬	沼田女子	春原颯乃	4	2	3	V5		V5		4	2	0.500	15	14	1.071	3.750
	島根	安来	伊藤杏	5	2	4	4	2			4	0	0.000	12	20	0.600	3.000
2	北海道	札幌大谷	成田好花	1		0	3	2	V5		4	1	0.250	10	16	0.625	2.500
	山形	米沢興譲館	和泉希音	2	V5		V5	V2	4		4	3	0.750	16	8	2.000	4.000
	大阪	鳳	田中みのり	3	V5	2		V5	3		4	2	0.500	15	15	1.000	3.750
	長野	伊那北	鎌倉里帆	4	V5	1	2		2		4	1	0.250	10	14	0.714	2.500
	東京	東京学芸大国際	中村真琴	5	1	V5	V5	V5			4	3	0.750	16	14	1.143	4.000
3	新潟	新潟	渡邉美咲	1		3	3	4	2	4	5	0	0.000	16	25	0.640	3.200
	兵庫	星陵	劒物優花	2	V5		4	3	4	1	5	1	0.200	17	20	0.850	3.400
	千葉	柏陵	玉本愛佳	3	V5	V5		2	V5	V5	5	4	0.800	22	11	2.000	4.400
	熊本	翔陽	籔亀こころ	4	V5	V5	V3		3	4	5	3	0.600	20	19	1.053	4.000
	香川	高松北	三好知里	5	V5	V5	0	V5		V4	5	4	0.800	19	15	1.267	3.800
	岡山	岡山大安寺	出口夏帆	6	V5	V2	1	V5	1		5	3	0.600	14	18	0.778	2.800
4	静岡	沼津西	一藤木由香	1		3	V5	V5	4		4	2	0.500	17	17	1.000	4.250
	山梨	甲斐清和	小池優亜	2	V5		2	2	2		4	1	0.250	11	18	0.611	2.750
	滋賀	石山	木村晴	3	4	V5		2	3		4	1	0.250	14	17	0.824	3.500
	鳥取	鳥取東	八木雪乃	4	3	V5	V5		V5		4	3	0.750	18	10	1.800	4.500
	秋田	秋田北鷹	長崎東子	5	V5	V5	V5	1			4	3	0.750	16	14	1.143	4.000
5	宮城	気仙沼	吉田ひなた	1		V5	V5	V5	V4		4	4	1.000	19	6	3.167	4.750
	茨城	水戸女子	鈴木絢子	2	2		3	1	0		4	0	0.000	6	20	0.300	1.500
	愛媛	三島	加藤凛	3	1	V5		2	2		4	1	0.250	10	13	0.769	2.500
	富山	水橋富山北部	高山桐	4	2	V5	V3		V5		4	3	0.750	15	11	1.364	3.750
	宮崎	宮崎南	徳地彩花	5	1	V5	V2	3			4	2	0.500	11	11	1.000	2.750
6	青森	黒石	新谷里彩	1		V5	3	4	4		4	1	0.250	16	17	0.941	4.000
	愛知	鳴海	髙田結菜	2	2		1	2	0		4	0	0.000	5	20	0.250	1.250
	埼玉	埼玉栄	内山澪	3	V5	V5		V5	4		4	3	0.750	19	11	1.727	4.750
	大分	大分豊府	中村もえ	4	V5	V5	2		2		4	2	0.500	14	16	0.875	3.500
	福井	武生商業商工	玉村夏世	5	V5	V5	V5	V5			4	4	1.000	20	10	2.000	5.000
7	神奈川	法政第二	貫井由羅	1		V5	V5	4	V5		4	3	0.750	19	10	1.900	4.750
	鹿児島	鹿児島	四本明李	2	4		3	V5	V5		4	2	0.500	17	16	1.063	4.250
	岩手	一関第二	髙橋凜	3	1	V5		2	4		4	1	0.250	12	18	0.667	3.000
	三重	津東	伊東呼春	4	V5	3	V5		V5		4	3	0.750	18	15	1.200	4.500
	広島	神辺旭	井上里菜	5	0	3	V5	4			4	1	0.250	12	19	0.632	3.000
8	栃木	栃木商業	大西愛	1		3	V5	4	V5		4	2	0.500	17	15	1.133	4.250
	石川	金沢西	平西桜子	2	V5		V5	3	V5		4	3	0.750	18	16	1.125	4.500
	岐阜	大垣南	小笠原葵	3	2	4		V5	4		4	1	0.250	15	19	0.789	3.750
	和歌山	和歌山東	稲田椋	4	V5	V5	4		V5		4	3	0.750	19	15	1.267	4.750
	山口	岩国工業	岡田渓	5	3	4	V5	3			4	1	0.250	15	19	0.789	3.750
9																	

令和3年度　全国高等学校総合体育大会フェンシング競技

女子個人対抗エペ

（シード順位表）

技術委員署名

池田

P No.	都道府県	学校名	氏名	試合 M	勝数 V	勝率 V/M	突数 TD	被突 TR	突数率 TD/TR	突率 TD/M	シード順位
5	宮城	気仙沼	吉田ひなた	4	4	1.000	19	6	3.167	4.750	1
6	福井	武生商業商工	玉村夏世	4	4	1.000	20	10	2.000	5.000	2
3	千葉	柏陵	玉本愛佳	5	4	0.800	22	11	2.000	4.400	3
3	香川	高松北	三好知里	5	4	0.800	19	15	1.267	3.800	4
2	山形	米沢興譲館	和泉希音	4	3	0.750	16	8	2.000	4.000	5
7	神奈川	法政第二	貫井由羅	4	3	0.750	19	10	1.900	4.750	6
4	鳥取	鳥取東	八木雪乃	4	3	0.750	18	10	1.800	4.500	7
6	埼玉	埼玉栄	内山澪	4	3	0.750	19	11	1.727	4.750	8
5	富山	水橋富山北部	高山桐	4	3	0.750	15	11	1.364	3.750	9
8	和歌山	和歌山東	稲田椋	4	3	0.750	19	15	1.267	4.750	10
7	三重	津東	伊東呼春	4	3	0.750	18	15	1.200	4.500	11
1	福岡	福岡魁誠	小野紗玖良	4	3	0.750	19	16	1.188	4.750	12
2	東京	東京学芸大国際	中村真琴	4	3	0.750	16	14	1.143	4.000	13
4	秋田	秋田北鷹	長崎東子	4	3	0.750	16	14	1.143	4.000	14
8	石川	金沢西	平西桜子	4	3	0.750	18	16	1.125	4.500	15
1	徳島	徳島文理	花岡亜美	4	3	0.750	17	17	1.000	4.250	16
3	熊本	翔陽	籔亀こころ	5	3	0.600	20	19	1.053	4.000	17
3	岡山	岡山大安寺	出口夏帆	5	3	0.600	14	18	0.778	2.800	18
1	京都	乙訓	竹山柚葉	4	2	0.500	18	14	1.286	4.500	19
8	栃木	栃木商業	大西愛	4	2	0.500	17	15	1.133	4.250	20
1	群馬	沼田女子	春原颯乃	4	2	0.500	15	14	1.071	3.750	21
7	鹿児島	鹿児島	四本明李	4	2	0.500	17	16	1.063	4.250	22
4	静岡	沼津西	一藤木由香	4	2	0.500	17	17	1.000	4.250	23
2	大阪	鳳	田中みのり	4	2	0.500	15	15	1.000	3.750	24
5	宮崎	宮崎南	徳地彩花	4	2	0.500	11	11	1.000	2.750	25
6	大分	大分豊府	中村もえ	4	2	0.500	14	16	0.875	3.500	26
6	青森	黒石	新谷里彩	4	1	0.250	16	17	0.941	4.000	27
4	滋賀	石山	木村晴	4	1	0.250	14	17	0.824	3.500	28
8	岐阜	大垣南	小笠原葵	4	1	0.250	15	19	0.789	3.750	29
8	山口	岩国工業	岡田渓	4	1	0.250	15	19	0.789	3.750	30
5	愛媛	三島	加藤凛	4	1	0.250	10	13	0.769	2.500	31
2	長野	伊那北	鎌倉里帆	4	1	0.250	10	14	0.714	2.500	32
7	岩手	一関第二	髙橋凜	4	1	0.250	12	18	0.667	3.000	33
7	広島	神辺旭	井上里菜	4	1	0.250	12	19	0.632	3.000	34
2	北海道	札幌大谷	成田好花	4	1	0.250	10	16	0.625	2.500	35
4	山梨	甲斐清和	小池優亜	4	1	0.250	11	18	0.611	2.750	36
3	兵庫	星陵	劒物優花	5	1	0.200	17	20	0.850	3.400	37
3	新潟	新潟	渡邉美咲	5	0	0.000	16	25	0.640	3.200	38
1	島根	安来	伊藤杏	4	0	0.000	12	20	0.600	3.000	39
5	茨城	水戸女子	鈴木絢子	4	0	0.000	6	20	0.300	1.500	40
6	愛知	鳴海	髙田結菜	4	0	0.000	5	20	0.250	1.250	41

令和3年度　全国高等学校総合体育大会フェンシング競技

女子個人対抗エペ（予選トーナメント）

技術委員署名　池田

都道府県	学校名	氏名		
宮城	気仙沼	吉田 ひなた	(1)	V15
長野	伊那北	鎌倉 里帆	(32)	10
熊本	翔陽	籔亀 こころ	(17)	10
徳島	徳島文理	花岡 亜美	(16)	V15
富山	水橋富山北部	高山 桐	(9)	14
大阪	鳳	田中 みのり	(24)	V15
宮崎	宮崎南	徳地 彩花	(25)	10
埼玉	埼玉栄	内山 澪	(8)	V15
山形	米沢興譲館	和泉 希音	(5)	V15
滋賀	石山	木村 晴	(28)	9
群馬	沼田女子	春原 颯乃	(21)	12
福岡	福岡魁誠	小野 紗玖良	(12)	V15
東京	東京学芸大国際	中村 真琴	(13)	9
栃木	栃木商業	大西 愛	(20)	V15
岐阜	大垣南	小笠原 葵	(29)	V15
香川	高松北	三好 知里	(4)	14
千葉	柏陵	玉本 愛佳	(3)	V11
山口	岩国工業	岡田 渓	(30)	10
京都	乙訓	竹山 柚葉	(19)	V15
秋田	秋田北鷹	長崎 東子	(14)	13
三重	津東	伊東 呼春	(11)	7
鹿児島	鹿児島	四本 明李	(22)	V15
青森	黒石	新谷 里彩	(27)	5
神奈川	法政第二	貫井 由羅	(6)	V15
鳥取	鳥取東	八木 雪乃	(7)	V15
大分	大分豊府	中村 もえ	(26)	7
静岡	沼津西	一藤木 由香	(23)	V15
和歌山	和歌山東	稲田 椋	(10)	14
石川	金沢西	平西 桜子	(15)	V15
岡山	岡山大安寺	出口 夏帆	(18)	11
愛媛	三島	加藤 凛	(31)	V10
福井	武生商業商工	玉村 夏世	(2)	8

1	10	吉田 ひなた V15	17	吉田 ひなた (A)
2	V15	花岡 亜美 13		
3	V15	田中 みのり 6	18	内山 澪 (B)
4	V15	内山 澪 V15		
5	9	和泉 希音 11	19	小野 紗玖良 (C)
6	V15	小野 紗玖良 V15		
7	V15	大西 愛 V15	20	大西 愛 (D)
8	14	小笠原 葵 13		
9	10	玉本 愛佳 11	21	竹山 柚葉 (E)
10	13	竹山 柚葉 V15		
11	V15	四本 明李 V15	22	四本 明李 (F)
12	V15	貫井 由羅 13		
13	7	八木 雪乃 10	23	一藤木 由香 (G)
14	14	一藤木 由香 V15		
15	11	平西 桜子 V15	24	平西 桜子 (H)
16	8	加藤 凛 4		

決勝トーナメント進出者

令和3年度　全国高等学校総合体育大会フェンシング競技

女子個人対抗エペ（決勝トーナメント）

都道府県	学校名	氏名		
宮城	気仙沼	吉田ひなた	A	V15
埼玉	埼玉栄	内山澪	B	12
福岡	福岡魁誠	小野紗玖良	C	11
栃木	栃木商業	大西愛	D	V15
京都	乙訓	竹山柚葉	E	V15
鹿児島	鹿児島	四本明李	F	2
静岡	沼津西	一藤木由香	G	V15
石川	金沢西	平西桜子	H	13

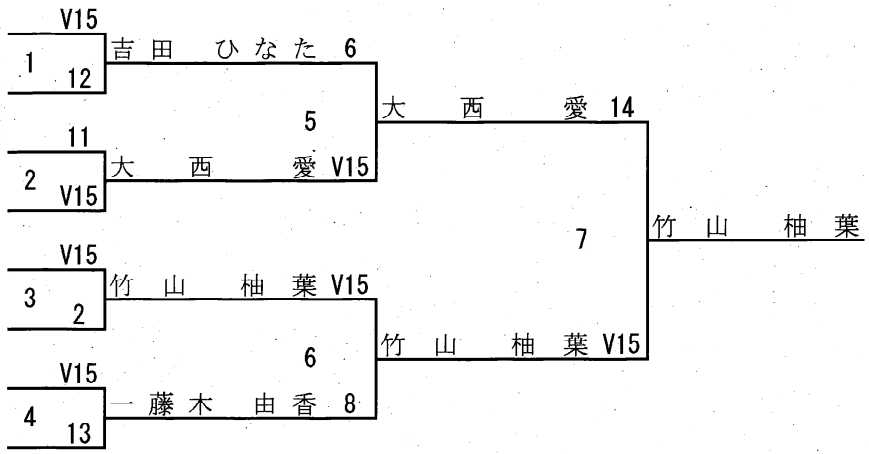

決勝トーナメント進出者

順番	ｼｰﾄﾞ	都道府県	学校名	氏名
A	1	宮城	気仙沼	吉田ひなた
B	8	埼玉	埼玉栄	内山澪
C	12	福岡	福岡魁誠	小野紗玖良
D	20	栃木	栃木商業	大西愛
E	19	京都	乙訓	竹山柚葉
F	22	鹿児島	鹿児島	四本明李
G	23	静岡	沼津西	一藤木由香
H	15	石川	金沢西	平西桜子

最終順位

順位	都道府県	学校名	氏名
1	京都	乙訓	竹山柚葉
2	栃木	栃木商業	大西愛
3	宮城	気仙沼	吉田ひなた
3	静岡	沼津西	一藤木由香
5	埼玉	埼玉栄	内山澪
6	福岡	福岡魁誠	小野紗玖良
7	石川	金沢西	平西桜子
8	鹿児島	鹿児島	四本明李

技術委員署名

大木宏見

令和3年度　全国高等学校総合体育大会フェンシング競技

男子個人対抗サーブル

（予選プール）

技術委員署名　池田

P No.	都道府県	学校名	氏名	No.	1	2	3	4	5	6	試合 M	勝数 V	勝率 V/M	突数 TD	被突 TR	突数率 TD/TR	突率 TD/M
1	茨城	緑岡	岩田佳樹	1		2	2	V5	1		4	1	0.250	10	17	0.588	2.500
	岩手	一関第二	福田悠雅	2	V5		2	V5	4		4	2	0.500	16	13	1.231	4.000
	兵庫	カネディアン	水戸ザビエル龍馬	3	V5	V5		V5	0		4	3	0.750	15	10	1.500	3.750
	広島	神辺旭	谷口健心	4	2	1	1		1		4	0	0.000	5	20	0.250	1.250
	福岡	福岡魁誠	伊藤羽舷	5	V5	V5	V5	V5			4	4	1.000	20	6	3.333	5.000
2	宮崎	宮崎南	青山剛大	1		3	V5	2	V5		4	2	0.500	15	16	0.938	3.750
	群馬	沼田	峰岸佳吾	2	V5		V5	1	V5		4	3	0.750	16	10	1.600	4.000
	徳島	城ノ内	三木稜大	3	4	2		2	V5		4	1	0.250	13	16	0.813	3.250
	和歌山	和歌山東	山本瑛未瑠	4	V5	V5	V5		V5		4	4	1.000	20	5	4.000	5.000
	福島	川俣	菅野晴貴	5	2	0	1	0			4	0	0.000	3	20	0.150	0.750
3	静岡	三島長陵	今井稜久	1		0	V5	V5	V5		4	3	0.750	15	9	1.667	3.750
	山形	山形東	庄司圭佑	2	V5		V5	V5	V5		4	4	1.000	20	2	10.000	5.000
	新潟	東京学館新潟	小湊来稀	3	1	0		3	V5		4	1	0.250	9	15	0.600	2.250
	山梨	甲陵	幡野純平	4	3	1	V5		V5		4	2	0.500	14	15	0.933	3.500
	沖縄	沖縄工業	上江洲優人	5	0	1	0	2			4	0	0.000	3	20	0.150	0.750
4	東京	東亜学園	津森志道	1		V5	V5	V5	V5		4	4	1.000	20	4	5.000	5.000
	岡山	玉野光南	岩同捺希	2	0		V5	2	V5		4	2	0.500	12	13	0.923	3.000
	石川	金沢西	髙嶋匠	3	0	2		0	V5		4	1	0.250	7	18	0.389	1.750
	鹿児島	鶴丸	高山幸大	4	4	V5	V5		V5		4	3	0.750	19	10	1.900	4.750
	愛知	愛工大名電	浅田渉吾	5	0	1	3	3			4	0	0.000	7	20	0.350	1.750
5	愛媛	三島	大村尚士	1		V5	V5	V5	V5		4	4	1.000	20	11	1.818	5.000
	岐阜	羽島北	大北稜	2	4		V5	1	V5		4	2	0.500	15	10	1.500	3.750
	佐賀	佐賀商業	山口優斗	3	3	0		0	2		4	0	0.000	5	20	0.250	1.250
	神奈川	法政第二	茶野友秋	4	4	V5	V5		V5		4	3	0.750	19	7	2.714	4.750
	鳥取	鳥取工業	藤原遼大	5	0	0	V5	1			4	1	0.250	6	17	0.353	1.500
6	千葉	東葛飾	齋藤岬	1		3	4	0	4		4	0	0.000	11	20	0.550	2.750
	長野	伊那北	保科幸作	2	V5		V5	4	1		4	2	0.500	15	17	0.882	3.750
	山口	岩国工業	上村明武	3	V5	4		V5	1		4	2	0.500	15	14	1.071	3.750
	秋田	秋田北鷹	三浦悠成	4	V5	V5	0		2		4	2	0.500	12	14	0.857	3.000
	高知	高知小津	山本絢士	5	V5	V5	V5	V5			4	4	1.000	20	8	2.500	5.000
7	三重	海星	澤井塁暉	1		2	1	2	3		4	0	0.000	8	20	0.400	2.000
	京都	龍谷大平安	飯村一輝	2	V5		V5	2	4		4	2	0.500	16	16	1.000	4.000
	埼玉	立教新座	野村宗純	3	V5	4		V5	4		4	2	0.500	18	13	1.385	4.500
	熊本	開新	関本祐大	4	V5	V5	2		V5		4	3	0.750	17	12	1.417	4.250
	青森	黒石	齊藤虎ノ介	5	V5	V5	V5	3			4	3	0.750	18	16	1.125	4.500
8	大分	大分豊府	島崎偉生	1		3	V5	1	V5		4	2	0.500	14	18	0.778	3.500
	宮城	仙台第一	村田憲哉	2	V5		4	V5	2		4	2	0.500	16	17	0.941	4.000
	富山	水橋富山北部	才木良太	3	4	V5		V5	V5		4	3	0.750	19	14	1.357	4.750
	島根	安来	伊藤綾将	4	V5	4	4		3		4	1	0.250	16	16	1.000	4.000
	北海道	札幌光星	飯田勇斗	5	4	V5	1	V5			4	2	0.500	15	15	1.000	3.750
9	福井	武生商業商工	白崎晴也	1		V5	1	V5	V5		4	3	0.750	16	11	1.455	4.000
	栃木	宇都宮南	砂押鈴汰	2	1		1	3	V5		4	1	0.250	10	18	0.556	2.500
	長崎	諫早商業	浜口歩	3	V5	V5		V5	V5		4	4	1.000	20	8	2.500	5.000
	大阪	清風	島袋泰成	4	2	V5	2		V5		4	2	0.500	14	16	0.875	3.500
	香川	三本松	明石蓮	5	3	3	4	3			4	0	0.000	13	20	0.650	3.250

令和3年度　全国高等学校総合体育大会フェンシング競技

男子個人対抗サーブル

（シード順位表）

技術委員署名

P No.	都道府県	学校名	氏名	試合 M	勝数 V	勝率 V/M	突数 TD	被突 TR	突数率 TD/TR	突率 TD/M	シード順位
3	山形	山形東	庄司圭佑	4	4	1.000	20	2	10.000	5.000	1
4	東京	東亜学園	津森志道	4	4	1.000	20	4	5.000	5.000	2
2	和歌山	和歌山東	山本瑛未瑠	4	4	1.000	20	5	4.000	5.000	3
1	福岡	福岡魁誠	伊藤羽舷	4	4	1.000	20	6	3.333	5.000	4
9	長崎	諫早商業	浜口歩	4	4	1.000	20	8	2.500	5.000	5
6	高知	高知小津	山本絢士	4	4	1.000	20	8	2.500	5.000	6
5	愛媛	三島	大村尚士	4	4	1.000	20	11	1.818	5.000	7
5	神奈川	法政第二	茶野友秋	4	3	0.750	19	7	2.714	4.750	8
4	鹿児島	鶴丸	高山幸大	4	3	0.750	19	10	1.900	4.750	9
3	静岡	三島長陵	今井稜久	4	3	0.750	15	9	1.667	3.750	10
2	群馬	沼田	峰岸佳吾	4	3	0.750	16	10	1.600	4.000	11
1	兵庫	カネディアン	水戸サビエル龍馬	4	3	0.750	15	10	1.500	3.750	12
9	福井	武生商業商工	白崎晴也	4	3	0.750	16	11	1.455	4.000	13
7	熊本	開新	関本祐大	4	3	0.750	17	12	1.417	4.250	14
8	富山	水橋富山北部	才木良太	4	3	0.750	19	14	1.357	4.750	15
7	青森	黒石	齊藤虎ノ介	4	3	0.750	18	16	1.125	4.500	16
5	岐阜	羽島北	大北稜	4	2	0.500	15	10	1.500	3.750	17
7	埼玉	立教新座	野村宗純	4	2	0.500	18	13	1.385	4.500	18
1	岩手	一関第二	福田悠雅	4	2	0.500	16	13	1.231	4.000	19
6	山口	岩国工業	上村明武	4	2	0.500	15	14	1.071	3.750	20
7	京都	龍谷大平安	飯村一輝	4	2	0.500	16	16	1.000	4.000	21
8	北海道	札幌光星	飯田勇斗	4	2	0.500	15	15	1.000	3.750	22
8	宮城	仙台第一	村田憲哉	4	2	0.500	16	17	0.941	4.000	23
2	宮崎	宮崎南	青山剛大	4	2	0.500	15	16	0.938	3.750	24
3	山梨	甲陵	幡野純平	4	2	0.500	14	15	0.933	3.500	25
4	岡山	玉野光南	岩同捺希	4	2	0.500	12	13	0.923	3.000	26
6	長野	伊那北	保科幸作	4	2	0.500	15	17	0.882	3.750	27
9	大阪	清風	島袋泰成	4	2	0.500	14	16	0.875	3.500	28
6	秋田	秋田北鷹	三浦悠成	4	2	0.500	12	14	0.857	3.000	29
8	大分	大分豊府	島﨑偉生	4	2	0.500	14	18	0.778	3.500	30
8	島根	安来	伊藤綾将	4	1	0.250	16	16	1.000	4.000	31
2	徳島	城ノ内	三木稜大	4	1	0.250	13	16	0.813	3.250	32
3	新潟	東京学館新潟	小湊来稀	4	1	0.250	9	15	0.600	2.250	33
1	茨城	緑岡	岩田佳樹	4	1	0.250	10	17	0.588	2.500	34
9	栃木	宇都宮南	砂押鈴汰	4	1	0.250	10	18	0.556	2.500	35
4	石川	金沢西	髙嶋匠	4	1	0.250	7	18	0.389	1.750	36
5	鳥取	鳥取工業	藤原遼大	4	1	0.250	6	17	0.353	1.500	37

令和3年度　全国高等学校総合体育大会フェンシング競技

男子個人対抗サーブル

（シード順位表）

技術委員署名

P No.	都道府県	学校名	氏名	試合 M	勝数 V	勝率 V/M	突数 TD	被突 TR	突数率 TD/TR	突率 TD/M	シード順位
9	香川	三本松	明石蓮	4	0	0.000	13	20	0.650	3.250	38
6	千葉	東葛飾	齋藤岬	4	0	0.000	11	20	0.550	2.750	39
7	三重	海星	澤井塁暉	4	0	0.000	8	20	0.400	2.000	40
4	愛知	愛工大名電	浅田渉吾	4	0	0.000	7	20	0.350	1.750	41
1	広島	神辺旭	谷口健心	4	0	0.000	5	20	0.250	1.250	42
5	佐賀	佐賀商業	山口優斗	4	0	0.000	5	20	0.250	1.250	42
2	福島	川俣	菅野晴貴	4	0	0.000	3	20	0.150	0.750	44
3	沖縄	沖縄工業	上江洲優人	4	0	0.000	3	20	0.150	0.750	44
											46

令和3年度　全国高等学校総合体育大会フェンシング競技

男子個人対抗サーブル（予選トーナメント）

技術委員署名　池田

都道府県	学校名	氏名			
山形	山形東	庄司圭佑	(1)	V15	1
徳島	城ノ内	三木稜大	(32)	3	
岐阜	羽島北	大北稜	(17)	11	2
青森	黒石	齊藤虎ノ介	(16)	v15	
鹿児島	鶴丸	高山幸大	(9)	v15	3
宮崎	宮崎南	青山剛大	(24)	5	
山梨	甲陵	幡野純平	(25)	3	4
神奈川	法政第二	茶野友秋	(8)	v15	
長崎	諫早商業	浜口歩	(5)	V15	5
大阪	清風	島袋泰成	(28)	10	
京都	龍谷大平安	飯村一輝	(21)	V15	6
兵庫	カネディアン	水戸ザビエル龍馬	(12)	13	
福井	武生商業商工	白崎晴也	(13)	7	7
山口	岩国工業	上村明武	(20)	V15	
秋田	秋田北鷹	三浦悠成	(29)	V15	8
福岡	福岡魁誠	伊藤羽舷	(4)	14	
和歌山	和歌山東	山本瑛未瑠	(3)	V15	9
大分	大分・豊府	島崎偉生	(30)	6	
岩手	一関第二	福田悠雅	(19)	V15	10
熊本	開新	関本祐大	(14)	14	
群馬	沼田	峰岸佳吾	(11)	V15	11
北海道	札幌光星	飯田勇斗	(22)	10	
長野	伊那北	保科幸作	(27)	9	12
高知	高知小津	山本絢士	(6)	V15	
愛媛	三島	大村尚土	(7)	V15	13
岡山	玉野光南	岩同捺希	(26)	6	
宮城	仙台第一	村田憲哉	(23)	12	14
静岡	三島長陵	今井稜久	(10)	V15	
富山	水橋富山北部	才木良太	(15)	V15	15
埼玉	立教新座	野村宗純	(18)	4	
島根	安来	伊藤綾将	(31)	6	16
東京	東亜学園	津森志道	(2)	V15	

決勝トーナメント進出者

庄司圭佑 V15	17	庄司圭佑	(A)
齊藤虎ノ介 9			
高山幸大 V15	18	高山幸大	(B)
茶野友秋 14			
浜口歩 V15	19	浜口歩	(C)
飯村一輝 14			
上村明武 V15	20	上村明武	(D)
三浦悠成 14			
山本瑛未瑠 V15	21	山本瑛未瑠	(E)
福田悠雅 9			
峰岸佳吾 14	22	山本絢士	(F)
山本絢士 V15			
大村尚土 V15	23	大村尚土	(G)
今井稜久 8			
才木良太 3	24	津森志道	(H)
津森志道 V15			

令和3年度　全国高等学校総合体育大会フェンシング競技

男子個人対抗サーブル（決勝トーナメント）

都道府県	学校名	氏名		
山形	山形東	庄司圭佑	A	8
鹿児島	鶴丸	高山幸大	B	1 V15
長崎	諫早商業	浜口歩	C	V15
山口	岩国工業	上村明武	D	2 13
和歌山	和歌山東	山本瑛未瑠	E	V15
高知	高知小津	山本絢士	F	3 6
愛媛	三島	大村尚士	G	5
東京	東亜学園	津森志道	H	4 V15

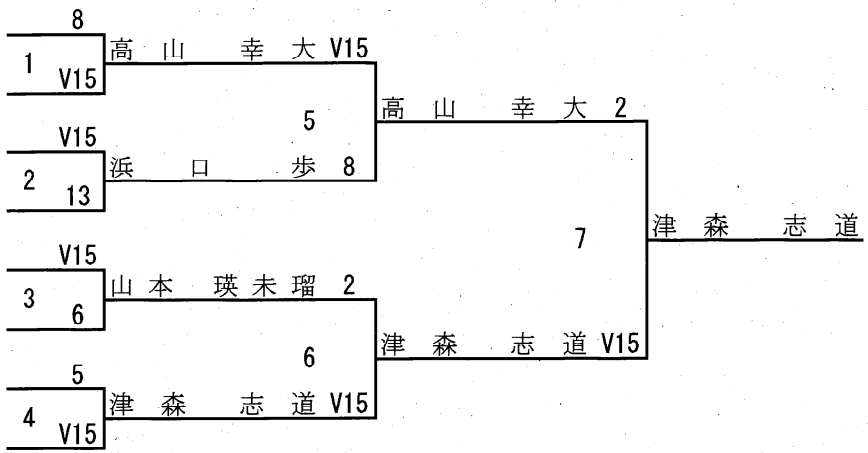

決勝トーナメント進出者

順番	ｼｰﾄﾞ	都道府県	学校名	氏名
A	1	山形	山形東	庄司圭佑
B	9	鹿児島	鶴丸	高山幸大
C	5	長崎	諫早商業	浜口歩
D	20	山口	岩国工業	上村明武
E	3	和歌山	和歌山東	山本瑛未瑠
F	6	高知	高知小津	山本絢士
G	7	愛媛	三島	大村尚士
H	2	東京	東亜学園	津森志道

最終順位

順位	都道府県	学校名	氏名
1	東京	東亜学園	津森志道
2	鹿児島	鶴丸	高山幸大
3	長崎	諫早商業	浜口歩
3	和歌山	和歌山東	山本瑛未瑠
5	山形	山形東	庄司圭佑
6	高知	高知小津	山本絢士
7	愛媛	三島	大村尚士
8	山口	岩国工業	上村明武

技術委員署名

池田

令和3年度　全国高等学校総合体育大会フェンシング競技

女子個人対抗サーブル

（予選プール）

技術委員署名 笹田

P No.	都道府県	学校名	氏名	No.	1	2	3	4	5	6	試合 M	勝数 V	勝率 V/M	突数 TD	被突 TR	突数率 TD/TR	突率 TD/M
1	茨城	緑岡	猿田莉子	1		1	1	0	1		4	0	0.000	3	20	0.150	0.750
	愛知	鳴海	安達涼乃	2	V5		1	2	3		4	1	0.250	11	16	0.688	2.750
	石川	金沢錦丘	髙橋亜由美	3	V5	V5		1	4		4	2	0.500	15	12	1.250	3.750
	鹿児島	鹿児島南	吉松公果	4	V5	V5	V5		V5		4	4	1.000	20	5	4.000	5.000
	山口	柳井学園	谷口真麻	5	V5	V5	V5	2			4	3	0.750	17	13	1.308	4.250
2	北海道	札幌大谷	井下玲菜	1		V5	V5	3	V5	2	5	3	0.600	20	14	1.429	4.000
	長崎	諫早商業	阿比留萌	2	1		1	4	2	1	5	0	0.000	9	25	0.360	1.800
	福島	橘	齋藤有里	3	1	V5		V5	V5	0	5	3	0.600	16	17	0.941	3.200
	島根	安来	秋間京佳	4	V5	V5	2		1	0	5	2	0.400	13	22	0.591	2.600
	大阪	上宮	小鹿百音	5	2	V5	4	V5		3	5	2	0.400	19	18	1.056	3.800
	千葉	渋谷幕張	山﨑妃奈乃	6	V5	V5	V5	V5	V5		5	5	1.000	25	6	4.167	5.000
3	東京	慶應女子	河野真央	1		V5	V5	V5	V5	V5	5	5	1.000	25	6	4.167	5.000
	宮城	気仙沼	川村佳乃	2	1		3	V5	V5	V5	5	3	0.600	19	18	1.056	3.800
	香川	高松北	後藤千里	3	3	V5		V5	V5	V5	5	4	0.800	23	13	1.769	4.600
	広島	福山誠之館	井上沙彩	4	0	1	0		1	1	5	0	0.000	3	25	0.120	0.600
	新潟	新潟	小俣咲綾	5	1	3	1	V5		V5	5	2	0.400	15	17	0.882	3.000
	佐賀	佐賀商業	前田紗江	6	1	4	4	V5	1		5	1	0.200	15	21	0.714	3.000
4	青森	田名部	川嶋真実	1		V5	V5	V5	V5	1	5	4	0.800	21	9	2.333	4.200
	福井	北陸	矢部結花	2	2		V5	V5	1	1	5	2	0.400	14	17	0.824	2.800
	和歌山	和歌山東	井川愛	3	2	2		V5	V5	0	5	2	0.400	14	19	0.737	2.800
	熊本	翔陽	川津美裕	4	0	0	2		1	0	5	0	0.000	3	25	0.120	0.600
	三重	津東	小林侑愛	5	0	V5	2	V5		1	5	2	0.400	13	17	0.765	2.600
	埼玉	埼玉栄	大島愛実	6	V5	V5	V5	V5	V5		5	5	1.000	25	3	8.333	5.000
5	神奈川	法政第二	横田彩未	1		V5	V5	V5	4		4	3	0.750	19	13	1.462	4.750
	大分	大分豊府	佐藤千夏	2	1		3	V5	2		4	1	0.250	11	19	0.579	2.750
	山形	山形東	伊東凜	3	3	V5		V5	2		4	2	0.500	15	17	0.882	3.750
	岡山	岡山大安寺	小田智加	4	4	4	4		2		4	0	0.000	14	20	0.700	3.500
	愛媛	三島	伊藤花乃	5	V5	V5	V5	V5			4	4	1.000	20	10	2.000	5.000
6	栃木	宇都宮中央女子	三谷日向子	1		V5	V5	4	4		4	2	0.500	18	18	1.000	4.500
	兵庫	星陵	岡野日菜子	2	4		2	1	1		4	0	0.000	8	20	0.400	2.000
	富山	砺波	清原希紘	3	4	V5		0	2		4	1	0.250	11	17	0.647	2.750
	宮崎	宮崎南	杉野瑚春	4	V5	V5	V5		V5		4	4	1.000	20	8	2.500	5.000
	静岡	加藤学園	髙嶋悠衣	5	V5	V5	V5	3			4	3	0.750	18	12	1.500	4.500
7	長野	伊那北	小池花佳	1		2	1	V5	3		4	1	0.250	11	16	0.688	2.750
	京都	龍谷大平安	飯村彩乃	2	V5		V5	V5	V5		4	4	1.000	20	8	2.500	5.000
	岩手	一関第二	阿部由奈	3	V5	3		2	0		4	1	0.250	10	16	0.625	2.500
	山梨	甲陵	石井穂乃夏	4	1	1	V5		0		4	1	0.250	7	17	0.412	1.750
	徳島	城ノ内	山下桃加	5	V5	2	V5	V5			4	3	0.750	17	8	2.125	4.250
8	福岡	玄界	吉岡涼夏	1		V5	V5	V5	V5		4	4	1.000	20	8	2.500	5.000
	岐阜	大垣養老	丸藻恭加	2	2		1	3	V5		4	1	0.250	11	17	0.647	2.750
	群馬	沼田女子	笠原佳姫	3	2	V5		0	V5		4	2	0.500	12	15	0.800	3.000
	秋田	秋田北鷹	長崎昇子	4	3	V5	V5		V5		4	3	0.750	18	9	2.000	4.500
	鳥取	鳥取工業	坂田心温	5	1	2	4	1			4	0	0.000	8	20	0.400	2.000
9																	

令和3年度　全国高等学校総合体育大会フェンシング競技

女子個人対抗サーブル

（シード順位表）

技術委員署名

P No.	都道府県	学校名	氏名	試合 M	勝数 V	勝率 V/M	突数 TD	被突 TR	突数率 TD/TR	突率 TD/M	シード順位
4	埼玉	埼玉栄	大島愛実	5	5	1.000	25	3	8.333	5.000	1
3	東京	慶應女子	河野真央	5	5	1.000	25	6	4.167	5.000	2
2	千葉	渋谷幕張	山﨑妃奈乃	5	5	1.000	25	6	4.167	5.000	3
1	鹿児島	鹿児島南	吉松公果	4	4	1.000	20	5	4.000	5.000	4
7	京都	龍谷大平安	飯村彩乃	4	4	1.000	20	8	2.500	5.000	5
8	福岡	玄界	吉岡涼夏	4	4	1.000	20	8	2.500	5.000	6
6	宮崎	宮崎南	杉野瑚春	4	4	1.000	20	8	2.500	5.000	7
5	愛媛	三島	伊藤花乃	4	4	1.000	20	10	2.000	5.000	8
4	青森	田名部	川嶋真実	5	4	0.800	21	9	2.333	4.200	9
3	香川	高松北	後藤千里	5	4	0.800	23	13	1.769	4.600	10
7	徳島	城ノ内	山下桃加	4	3	0.750	17	8	2.125	4.250	11
8	秋田	秋田北鷹	長崎昇子	4	3	0.750	18	9	2.000	4.500	12
6	静岡	加藤学園	髙嶋悠衣	4	3	0.750	18	12	1.500	4.500	13
5	神奈川	法政第二	横田彩未	4	3	0.750	19	13	1.462	4.750	14
1	山口	柳井学園	谷口真麻	4	3	0.750	17	13	1.308	4.250	15
2	北海道	札幌大谷	井下玲菜	5	3	0.600	20	14	1.429	4.000	16
3	宮城	気仙沼	川村佳乃	5	3	0.600	19	18	1.056	3.800	17
2	福島	橘	齋藤有里	5	3	0.600	16	17	0.941	3.200	18
1	石川	金沢錦丘	髙橋亜由美	4	2	0.500	15	12	1.250	3.750	19
6	栃木	宇都宮中央女子	三谷日向子	4	2	0.500	18	18	1.000	4.500	20
5	山形	山形東	伊東凜	4	2	0.500	15	17	0.882	3.750	21
8	群馬	沼田女子	笠原佳姫	4	2	0.500	12	15	0.800	3.000	22
2	大阪	上宮	小鹿百音	5	2	0.400	19	18	1.056	3.800	23
3	新潟	新潟	小俣咲綾	5	2	0.400	15	17	0.882	3.000	24
4	福井	北陸	矢部結花	5	2	0.400	14	17	0.824	2.800	25
4	三重	津東	小林侑愛	5	2	0.400	13	17	0.765	2.600	26
4	和歌山	和歌山東	井川愛	5	2	0.400	14	19	0.737	2.800	27
2	島根	安来	秋間京佳	5	2	0.400	13	22	0.591	2.600	28
7	長野	伊那北	小池花佳	4	1	0.250	11	16	0.688	2.750	29
1	愛知	鳴海	安達涼乃	4	1	0.250	11	16	0.688	2.750	30
6	富山	砺波	清原希紘	4	1	0.250	11	17	0.647	2.750	31
8	岐阜	大垣養老	丸藻恭加	4	1	0.250	11	17	0.647	2.750	32
7	岩手	一関第二	阿部由奈	4	1	0.250	10	16	0.625	2.500	33
5	大分	大分豊府	佐藤千夏	4	1	0.250	11	19	0.579	2.750	34
7	山梨	甲陵	石井穂乃夏	4	1	0.250	7	17	0.412	1.750	35

令和3年度　全国高等学校総合体育大会フェンシング競技

女子個人対抗サーブル

（シード順位表）

技術委員署名

大村

P No.	都道府県	学校名	氏名	試合 M	勝数 V	勝率 V/M	突数 TD	被突 TR	突数率 TD/TR	突率 TD/M	シード順位
3	佐賀	佐賀商業	前田紗江	5	1	0.200	15	21	0.714	3.000	36
5	岡山	岡山大安寺	小田智加	4	0	0.000	14	20	0.700	3.500	37
6	兵庫	星陵	岡野日菜子	4	0	0.000	8	20	0.400	2.000	38
8	鳥取	鳥取工業	坂田心温	4	0	0.000	8	20	0.400	2.000	38
2	長崎	諫早商業	阿比留萌	5	0	0.000	9	25	0.360	1.800	40
1	茨城	緑岡	猿田莉子	4	0	0.000	3	20	0.150	0.750	41
3	広島	福山誠之館	井上沙彩	5	0	0.000	3	25	0.120	0.600	42
4	熊本	翔陽	川津美裕	5	0	0.000	3	25	0.120	0.600	42
											44

令和3年度　全国高等学校総合体育大会フェンシング競技

女子個人対抗サーブル（予選トーナメント）

技術委員署名　池田

都道府県	学校名	氏名			
埼玉	埼玉栄	大島愛実	(1)	V15	
岐阜	大垣養老	丸藻恭加	(32)	1	11
宮城	気仙沼	川村佳乃	(17)	V15	
北海道	札幌大谷	井下玲菜	(16)	2	8
青森	田名部	川嶋真実	(9)	V15	
新潟	新潟	小俣咲綾	(24)	3	13
福井	北陸	矢部結花	(25)	6	
愛媛	三島	伊藤花乃	(8)	4	V15
京都	龍谷大平安	飯村彩乃	(5)	V15	
島根	安来	秋間京佳	(28)	5	9
山形	山形東	伊東凜	(21)	9	
秋田	秋田北鷹	長崎昇子	(12)	6	V15
静岡	加藤学園	髙嶋悠衣	(13)	V15	
栃木	宇都宮中央女子	三谷日向子	(20)	7	10
長野	伊那北	小池花佳	(29)	2	
鹿児島	鹿児島南	吉松公果	(4)	8	V15
千葉	渋谷幕張	山﨑妃奈乃	(3)	V15	
愛知	鳴海	安達涼乃	(30)	9	5
石川	金沢錦丘	髙橋亜由美	(19)	9	
神奈川	法政第二	横田彩未	(14)	10	V15
徳島	城ノ内	山下桃加	(11)	7	
群馬	沼田女子	笠原佳姫	(22)	11	V15
和歌山	和歌山東	井川愛	(27)	9	
福岡	玄界	吉岡涼夏	(6)	12	V15
宮崎	宮崎南	杉野瑚春	(7)	14	
三重	津東	小林侑愛	(26)	13	V15
大阪	上宮	小鹿百音	(23)	3	
香川	高松北	後藤千里	(10)	14	V15
山口	柳井学園	谷口真麻	(15)	V15	
福島	橘	齋藤有里	(18)	15	6
富山	砺波	清原希紘	(31)	4	
東京	慶應女子	河野真央	(2)	16	V15

決勝トーナメント進出者

大島愛実 V15	17	大島愛実	(A)
川村佳乃 10			
川嶋真実 6	18	伊藤花乃	(B)
伊藤花乃 V15			
飯村彩乃 1	19	長崎昇子	(C)
長崎昇子 V15			
髙嶋悠衣 V15	20	髙嶋悠衣	(D)
吉松公果 11			
山﨑妃奈乃 V15	21	山﨑妃奈乃	(E)
横田彩未 9			
笠原佳姫 10	22	吉岡涼夏	(F)
吉岡涼夏 V15			
小林侑愛 11	23	後藤千里	(G)
後藤千里 V15			
谷口真麻 11	24	河野真央	(H)
河野真央 V15			

令和3年度　全国高等学校総合体育大会フェンシング競技

女子個人対抗サーブル（決勝トーナメント）

都道府県	学校名	氏名						
埼玉	埼玉栄	大島愛実	A	13				
				1	伊藤花乃 14			
愛媛	三島	伊藤花乃	B	V15				
						5	長崎昇子 14	
秋田	秋田北鷹	長崎昇子	C	V15				
				2	長崎昇子 V15			
静岡	加藤学園	髙嶋悠衣	D	3				
								7 山﨑妃奈乃
千葉	渋谷幕張	山﨑妃奈乃	E	V15				
				3	山﨑妃奈乃 V15			
福岡	玄界	吉岡涼夏	F	11				
						6	山﨑妃奈乃 V15	
香川	高松北	後藤千里	G	V15				
				4	後藤千里 12			
東京	慶應女子	河野真央	H	14				

決勝トーナメント進出者

順番	ｼｰﾄﾞ	都道府県	学校名	氏名
A	1	埼玉	埼玉栄	大島愛実
B	8	愛媛	三島	伊藤花乃
C	12	秋田	秋田北鷹	長崎昇子
D	13	静岡	加藤学園	髙嶋悠衣
E	3	千葉	渋谷幕張	山﨑妃奈乃
F	6	福岡	玄界	吉岡涼夏
G	10	香川	高松北	後藤千里
H	2	東京	慶應女子	河野真央

最終順位

順位	都道府県	学校名	氏名
1	千葉	渋谷幕張	山﨑妃奈乃
2	秋田	秋田北鷹	長崎昇子
3	愛媛	三島	伊藤花乃
3	香川	高松北	後藤千里
5	埼玉	埼玉栄	大島愛実
6	東京	慶應女子	河野真央
7	福岡	玄界	吉岡涼夏
8	静岡	加藤学園	髙嶋悠衣

技術委員署名

大槻